Лист регистрации изменений

Изменения	Номера листов (страниц)				Номер документа	Дата	Срок введения документа
	изменных	заменных	аннулированных	новых			

1. НАЗНАЧЕНИЕ ИЗДЕЛИЯ

1.1. Подъемник моделей ПЛГ-5, и ПЛГ-5-01 предназначен для ремонта и технического обслуживания легковых автомобилей собственной массой до 3,3 тонн в условиях автотранспортных предприятий и станций технического обслуживания автомобилей.

1.2. Подъемник может эксплуатироваться в помещениях, отвечающих требованиям категории размещения 4 при климатическом исполнении УХЛ по ГОСТ 15150-69.

2. ТЕХНИЧЕСКИЕ ХАРАКТЕРИСТИКИ

Модель подъемника	ПЛГ-5	ПЛГ-5-01
Тип	Стационарный	
Вид привода	Электрогидравлический	
Количество стоек, шт.	2	
Грузоподъемность, т, не более	5	
Способ подъема	за поддомкратные площадки	
Скорость подъема, м/с, не более	0,056	
Скорость опускания, м/с, не более	0,056	
Максимальная высота подъема подхватывающих элементов над уровнем пола, мм, не менее	1940	
Минимальная высота опускания подхватывающих элементов над уровнем пола, мм, не более	130	
Установленная мощность, кВт, не более	2,2	
Напряжения сети	3ф. 380 В, 50 Гц	
Объем рабочей жидкости в гидросистеме, литр, не более	13	
Степень защиты по ГОСТ 14254-96	IP44	
Габаритные размеры стойки, мм, не более длина x ширина x высота	350x542x3300	
Масса, кг, не более	960	1140
Назначенный срок службы, лет	8	8

3. КОМПЛЕКТНОСТЬ

В комплект поставки подъемника моделей ПЛГ-5, и ПЛГ-5-01 входит:

Модель подъемника	ПЛГ-5	ПЛГ-5-01
Стойка со шкафом аппаратным и гидростанцией, шт.	1	1
Стойка без шкафа аппаратного, шт.	1	1
Балка поворотная левая, шт.	2	2
Балка поворотная правая, шт.	2	2
Вставка	4	-
Вставка	-	4
Плита, шт.	2	-
Основание ПЛГ-5.10.00.000, шт.	-	1
Короб нижний, шт.	1	-
Короб	1	-
Ось, шт.	4	4
Болт М24-6gx50.58.016 ГОСТ 7798-70, шт.	12	12
Руководство ПЛГ-5.00.00.000 РЭ, шт.	1	1
Лист упаковочный, шт	1	1

4.УСТРОЙСТВО И ПРИНЦИП РАБОТЫ

4.1. Подъемник состоит из двух стоек 1 и 2, четырёх балок 3 со вставками 4 и опорами 5 (см. Рис. 1 и Рис.2).
Стойки 1 и 2, подъемника ПЛГ-5 крепятся болтами 7 к раме 6, забетонированной в пол (см. Рис. 1).
Стойки подъемника ПЛГ-5-01 крепятся болтами 7 к основанию 6, установленному на поверхности пола (см. Рис.2).
4.2. Каждая стойка состоит из вертикальной сварной колонны, привода подъема, каретки, верхней опорной плиты, электромагнитного механизма механической страховки, предотвращающего самопроизвольное опускание каретки при отключении гидропривода подъема и электромеханического механизма выключения опускания каретки в случае попадания под балки с опорами какого-нибудь постороннего твердого предмета при опускании автомобиля.
На стойке 1, кроме вышеописанных узлов, установлены гидростанция и шкаф аппаратный.
4.3. Привод подъема каретки стойки состоит из гидроцилиндра, закрепленного в верхней опорной плите, и цепного полиспаста.

Сведения о рекламациях

Таблица № 7

Регистрационный номер рекламации	Краткое содержание рекламации	Меры принятые по рекламации

Сведения о ремонте и замене механизмов подъемника

Таблица № 6

Дата	Сведения о характере ремонта и замене элементов подъемника	Сведения о приемке подъемника из ремонта (дата, номер документа)	Подпись лица, ответственного за содержание подъемника в исправном состоянии

4.4.Балки поворотные, соединенные с каретками при помощи осей 8 (см. Рис.1 и Рис. 2) снабжены механизмами фиксации, предотвращающими самопроизвольный поворот балок с опорами на осях кареток в процессе подъема и опускания автомобиля.
Механизм фиксации выключается автоматически при достижении каретками крайнего нижнего положения за счет расцепления зубчатого механизма фиксации при помощи толкателей.
4.5.Механическая страховка кареток от самопроизвольного опускания происходит автоматически путем попадания закрепленных на задней стенке колонны защелок в пазы гребенок каретки.
Расцепление защелок происходит под воздействием электромагнита на рычажную систему страховки после нажатия на соответствующую кнопку шкафа аппаратного.
4.6.Электромеханическая страховка от падения автомобиля с опор срабатывает при опускании автомобиля при ослаблении цепи полиспаста в результате попадания под опоры одной из кареток постороннего твердого предмета вызвавшего прекращение опускание каретки. В этом случае электрогидравлический клапан перекрывает слив рабочей жидкости из гидроцилиндров и блокирует процесс опускания кареток.
4.7. На панели шкафа аппаратного расположен автоматический выключатель, лампочка «Сеть», кнопки «Вверх» и «Вниз» и кнопка «Отключение страховки». При включении автоматического выключателя на электрооборудование подъемника подается напряжение, включается лампочка «Сеть». При нажатии и удержании кнопки «Вверх» включается электродвигатель гидравлической станции, обеспечивая подачу рабочей жидкости под давлением в гидроцилиндры приводов кареток. Штоки гидроцилиндров через цепные полиспасты поднимают каретки вверх. При выключении кнопки «Вверх» электродвигатель гидравлической станции отключается, подача рабочей жидкости в гидроцилиндры прекращается, каретки останавливаются. При одновременном нажатии и удержании кнопок «Отключение страховки» и «Вниз» включаются электромагниты YA2 и YA3 механической страховки и электромагнит YA1 электромагнитного клапана P1 (см. Рис. 5), при этом защелки страховок освобождают каретки и происходит свободный слив рабочей жидкости из гидроцилиндров в бак гидравлической станции, и каретки опускаются. При выключении кнопок «Вниз» и «Отключение страховки» электромагниты YA1, YA2 и YA3 выключаются, слив рабочей жидкости из гидроцилиндров прекращается, защелки страховок фиксируют каретки и они останавливаются.
4.8. Электрические схемы приведены на Рис. 3 и 4. Схема гидравлическая приведена на Рис. 5. Перечни элементов схем см. таблицы №1 и №2.

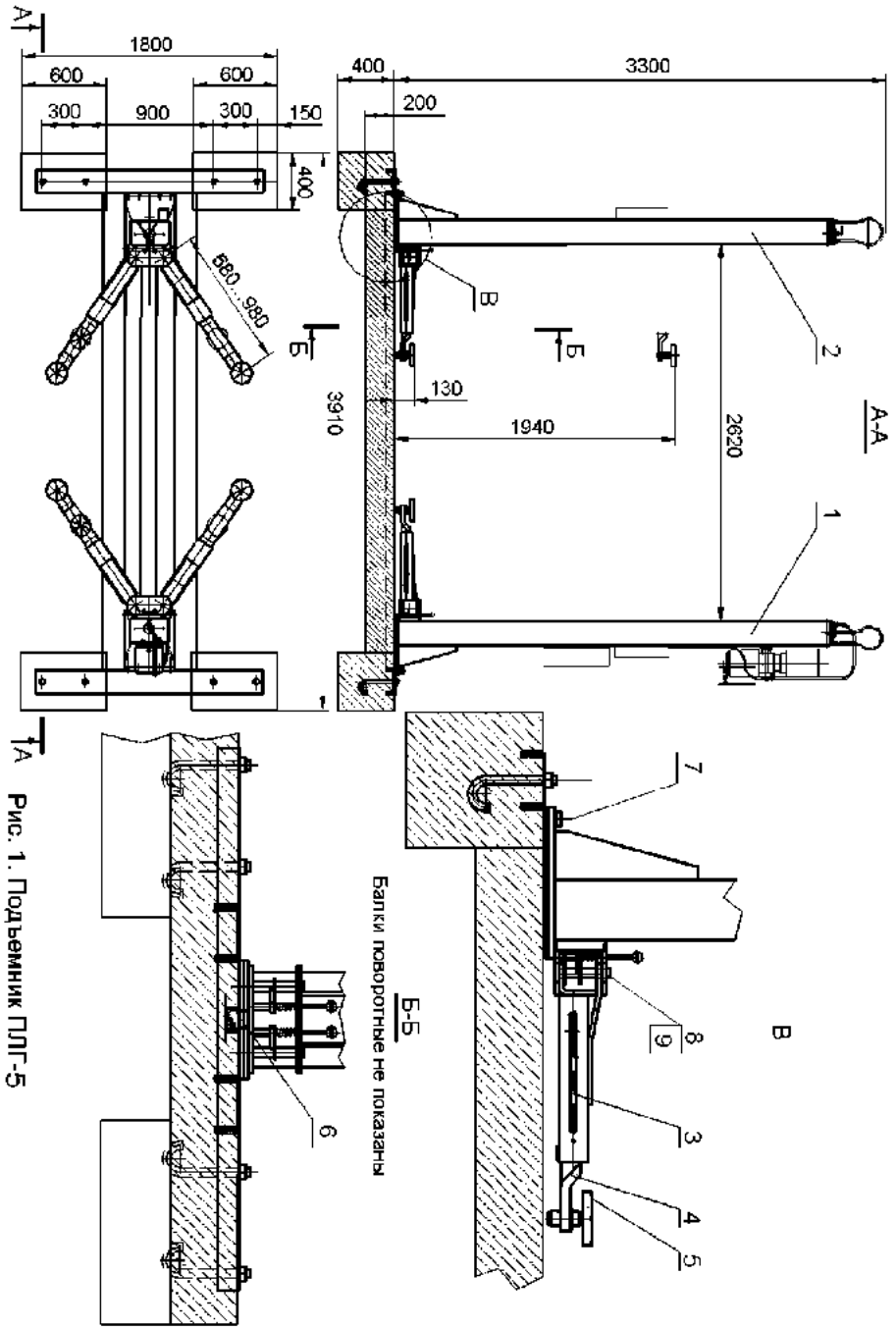

Рис. 1. Подъемник ПЛГ-5

Запись результатов технического освидетельствования

Продолжение Таблицы № 5

Дата освидетельствования	Результаты освидетельствования	Дата следующего освидетельствования

Запись результатов технического освидетельствования

Продолжение Таблицы № 5

Дата освидетельствования	Результаты освидетельствования	Дата следующего освидетельствования

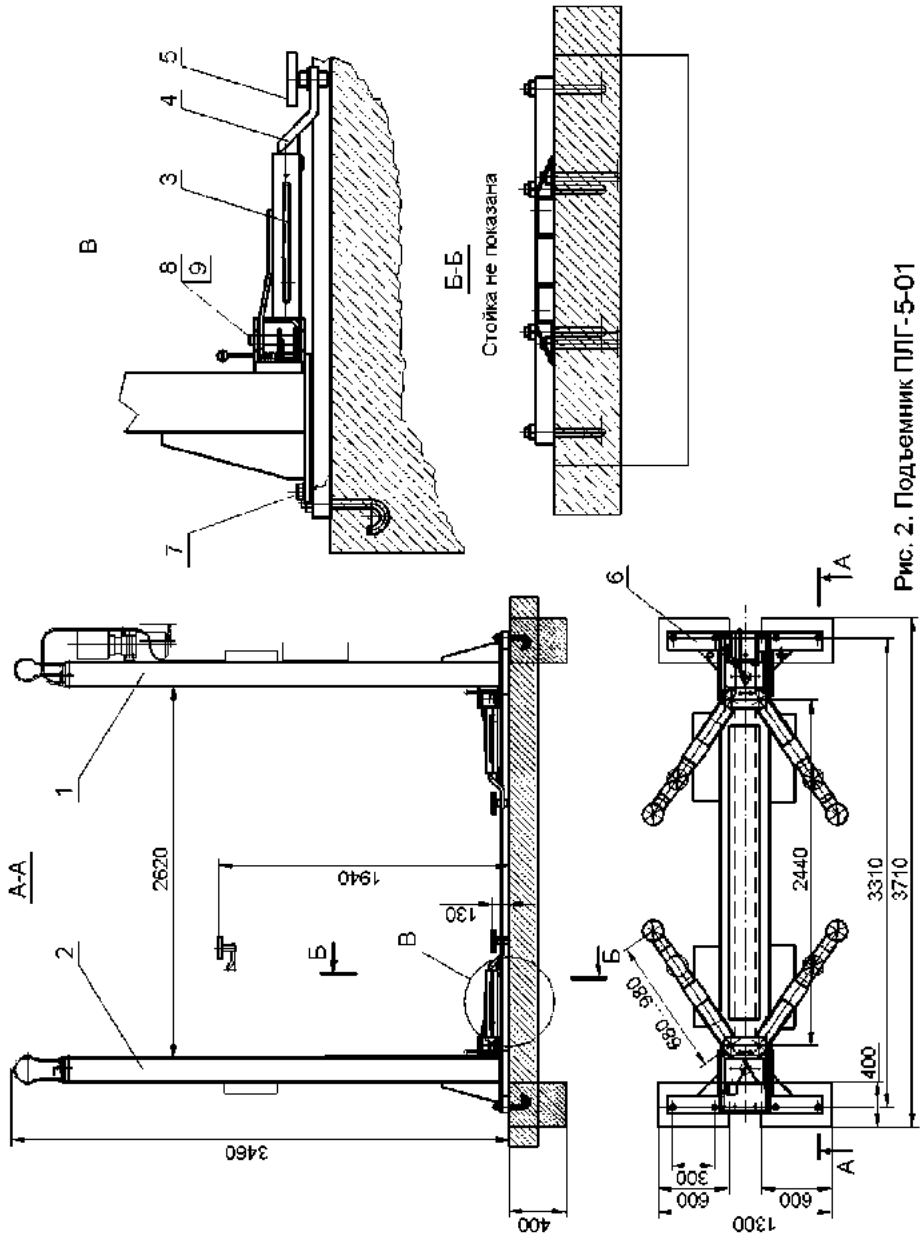

Рис. 2. Подъемник ПЛГ-5-01

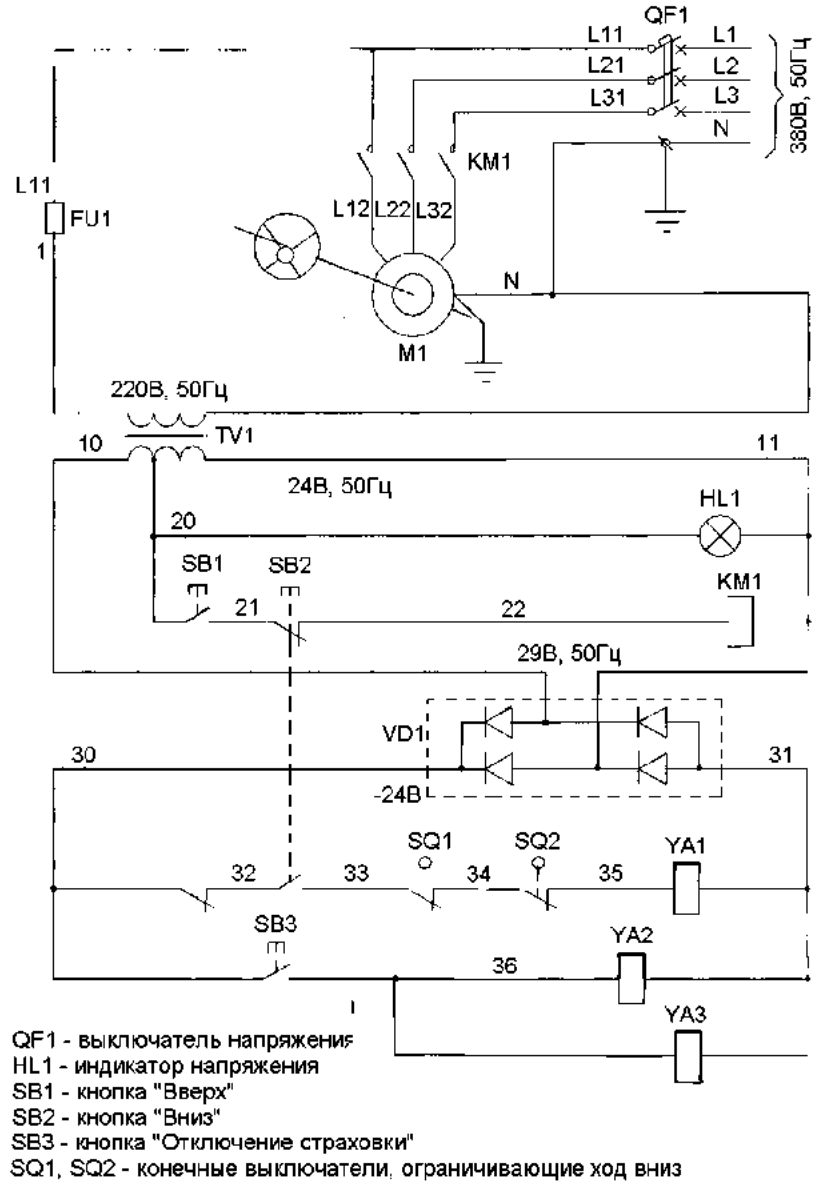

Рис. 3. Схема электрическая принципиальная подъемника ПЛГ-5, ПЛГ-5-01

Запись результатов технического освидетельствования

Таблица № 5

Дата освидетельствования	Результаты освидетельствования	Дата следующего освидетельствования

Сведения о назначении инженерно-технических работников, ответственных за содержание подъемника в исправном состоянии

Таблица № 4

Номер и дата приказа о назначении	ФИО	Должность	Подпись

Перечень элементов схемы электрической принципиальной

Таблица № 1

Поз. Обозначение	Наименование	Коли-чество
FU1	Держатель вставок плавких ДВП4-4 га 0.481.312 ТУ Вставка плавкая ВПТЗ, 6А, 250 В АГО.481.312 ТУ	1
HL1	Арматура светосигнальная ЭСА-12 УХЛ4, 220 В, зеленый ТУ3461-012-03964862-98	1
KM1	Пускатель ПМ12-010100У3, 24 В, 50 Гц, ТУ16-89 ИГФР.644.236.033ТУ	1
M1	Электродвигатель 380 В, 50 Гц, 1500 об/мин, 2,2 кВт	1
QF1	Выключатель автоматический ВА51Г 25-340010Р20 УХЛ3 380 В, 50 Гц, 6,3 А, 7Iн ТУ 16-522.157-83	1
SB1, SB2	Выключатель кнопочный ВК43-21-11110-54УХЛ2 чёрный ТУ 34.28.002.057.58.144-95	2
SB3	Выключатель кнопочный ВК43-21-11110-54УХЛ2 чёрный ТУ 34.28.002.057.58.144-95	1
SQ1...SQ2	Микровыключатель МП1107Л УХЛ3 1з+1р	2
TV1	Трансформатор ОСМ1-01 У3. 220/5-29	1
VD1	Выпрямительная сборка КВРС3510	1
YA1	Электромагнит гидрораспределителя (электромагнитного клапана)	1
YA2, YA3	Электромагнит страховки	2

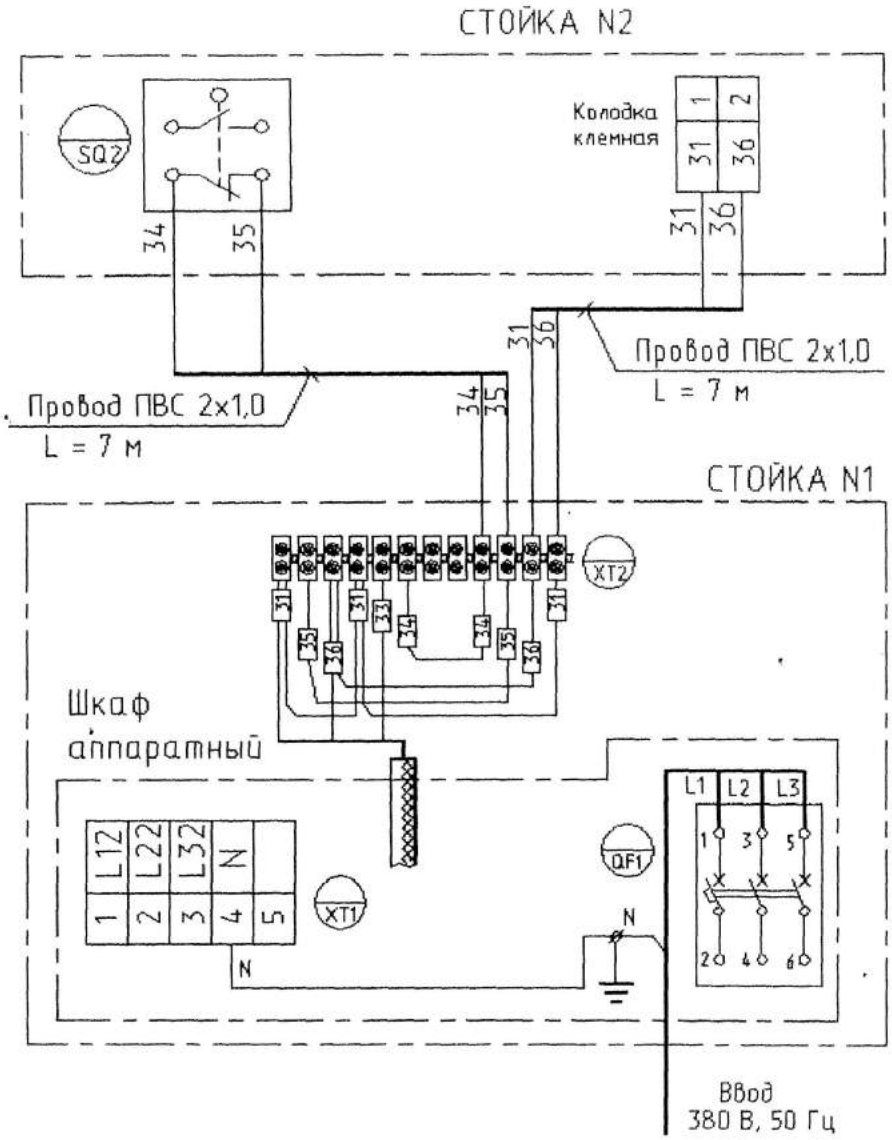

Рис. 4. Схема электрическая соединений подъемника ПЛГ-5, ПЛГ-5-01

14. ГАРАНТИИ ИЗГОТОВИТЕЛЯ

14.1 Завод изготовитель гарантирует исправную работу подъемника в течение 24 месяцев со дня продажи при условии транспортирования и хранения его в соответствии с требованиями руководства по эксплуатации. В случае, если подъемник не был введен в эксплуатацию до окончания срока консервации, указанного в «Свидетельстве о консервации», и при этом не был подвергнут переконсервации с оформлением соответствующего акта, гарантийные обязательства прекращаются с момента окончания срока консервации.

14.2. В течение гарантийного срока завод-изготовитель обязуется безвозмездно заменять или ремонтировать преждевременно вышедшие из строя узлы и детали имеющие механические дефекты, вызванные некачественным изготовлением.

14.3. Гарантийные обязательства не распространяются на электрические кабели, провода и комплектующие изделия электрооборудования.

14.4. Гарантийные обязательства не распространяются на подъемник в случае: 1) использования его не по назначению; 2) эксплуатации с нарушением требований руководства по эксплуатации; 3) при изменении конструкции и при проведении потребителем ремонтов, не согласованных с изготовителем.

15. СВЕДЕНИЯ О РЕКЛАМАЦИЯХ

15.1. Детали и сборочные единицы, вышедшие из строя не по вине потребителя в течение гарантийного срока, заменяются заводом-изготовителем безвозмездно при условии предоставления акта-рекламации с описанием причины неисправности.

15.2. В акте должны быть указаны: номер изделия, год выпуска, время и место появления дефекта, а также подробно описаны обстоятельства, при которых обнаружен дефект и предоставлены материалы в виде схем, фотографий и т.п., подтверждающие выявленные неисправности и отсутствие вины потребителя. Акт должен быть направлен продавцу не позднее 20 дней с момента составления. При несоблюдении указанного порядка рекламации не принимаются.

15.3. В случае приобретения подъемника непосредственно у завода - изготовителя рекламации следует посылать па адресу:

15.4. В случае приобретения подъемника у торговой организации рекламации следует направлять в адрес соответствующей торговой организации.

15.5. Сведения о рекламациях, их краткое содержание и меры, принятые по рекламации регистрируются в таблице № 7.

12. СВИДЕТЕЛЬСТВО О КОНСЕРВАЦИИ

Подъемник стационарный для автомобилей, модель ПЛГ-5, ПЛГ-5-01
Зав. № _____
подвергнут консервации согласно требований, предусмотренных действующей технической документации.

Дата консервации «____» _____ 201 г.

Срок консервации: 6 месяцев
Наименование и марка консерванта _____

Консервацию произвел _____ _____
(подпись) (расшифровка подписи)

Изделие после консервации принял _____ _____
(подпись) (расшифровка подписи)

М. П.

13. СВИДЕТЕЛЬСТВО ОБ УПАКОВЫВАНИИ

Подъемник стационарный для автомобилей, модель ПЛГ-5, ПЛГ-5-01
Зав. № _____
упакован согласно требованиям, предусмотренным в действующей технической документации.

Дата упаковывания «____» _____ 201 г.

Упаковывание произвел _____ _____
(подпись) (расшифровка подписи)

Изделие после упаковывания принял _____ _____
(подпись) (расшифровка подписи)

М. П.

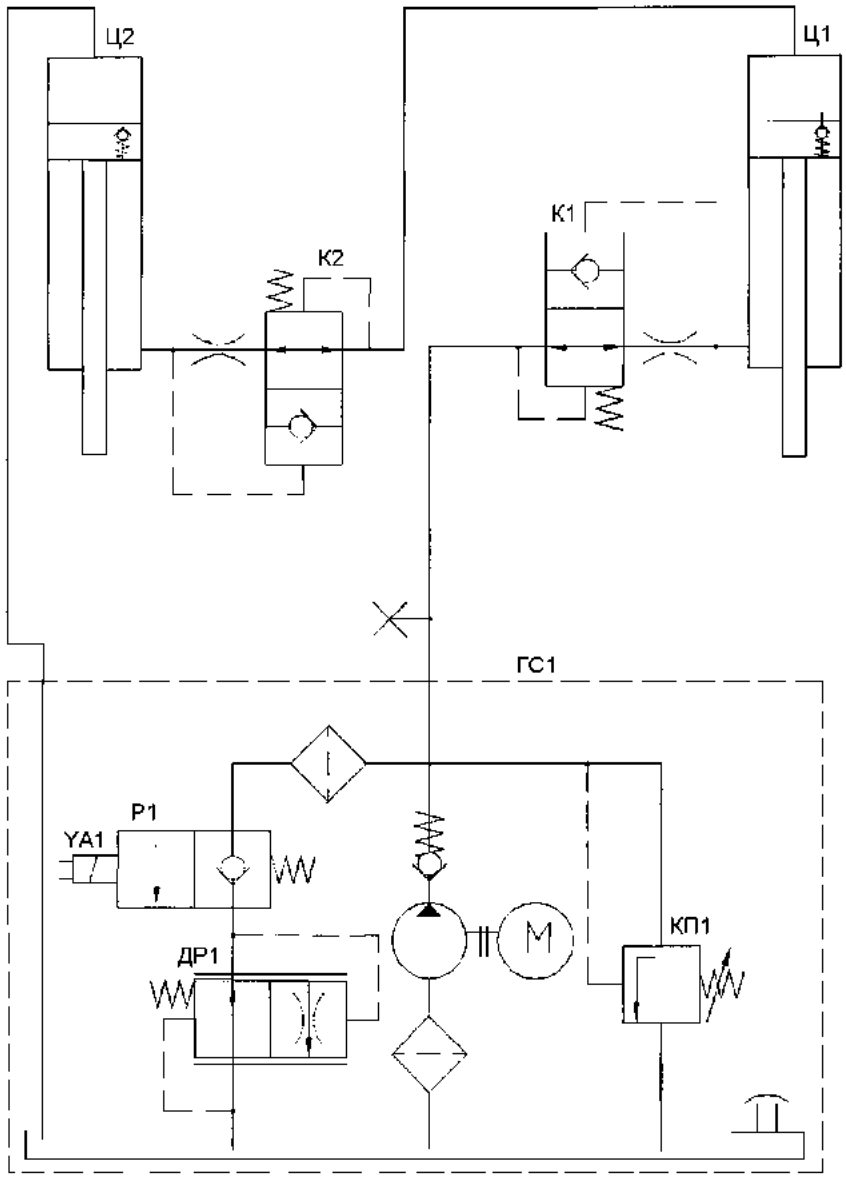

Рис. 5. Схема гидравлическая принципиальная подъемника ПЛГ-5, ПЛГ-5-01

Перечень элементов схемы гидравлической принципиальной

Таблица № 2

Поз. Обозначение	Наименование	Количество
ГС1	Станция гидравлическая	1
ДР1	Клапан дросселирующий	1
К1, К2	Клапан (гидрозамок)	2
КП1	Клапан предохранительный	1
Р1	Разгрузочный электромагнитный клапан	1
Ц1	Гидроцилиндр первой стойки	1
Ц2	Гидроцилиндр второй стойки	1

11. СВИДЕТЕЛЬСТВО О ПРИЕМКЕ

Подъемник стационарный для автомобилей, модель ПЛГ-5, ПЛГ-5-01 Зав. № _____
Изготовлен и принят в соответствии с ТУ 4577-049-03084090-2002 действующей технической документацией и требованиями государственных стандартов.

Сертификат соответствия № C-RU.AB93.B.00714

Подъемник прошел полное первичное техническое освидетельствование в соответствии с пунктом 5.5 настоящего руководства по эксплуатации.

Подъемник ПЛГ-5, ПЛГ-5-01 Зав. № _____ признан годным к эксплуатации.

Дата изготовления «____» _____ 201 г.

Начальник ОТК _____ _____
(подпись) (расшифровка подписи)

М.П.

10. ВОЗМОЖНЫЕ НЕИСПРАВНОСТИ И МЕТОДЫ ИХ УСТРАНЕНИЯ

Таблица № 3

Признаки неисправности	Вероятные причины	Методы устранения
1. При включении вводного автоматического выключателя на шкафу аппаратном не загорается лампочка «Сеть»	Нет напряжения в сети. Обрыв цепи питания. Перегорел предохранитель. Перегорела лампочка	Проверить наличие напряжения и обеспечить его подачу. Устранить обрыв цепи. Заменить плавкую вставку предохранителя. Заменить лампочку.
2. При нажатии кнопки «Вверх» электродвигатель работает, а каретки не поднимаются.	Несоответствие направления вращения электродвигателя.	Произвести правильную фазировку подъемника.
2. При нажатии на кнопки «Отключение страховки» и « Вниз » каретки не опускаются.	Не работает электромагнит YA1. Не работают электромагниты YA2 и YA3. Неисправны конечные выключатели, ограничивающие ход вниз.	Устранить неисправность электромагнита или электромагнитного клапана. Устранить неисправность электромагнитов или механизмов страховок. Устранить неисправность конечных выключателей.
4. Каретки стоек перемещаются рывками или одна при движении отстает от другой.	Наличие воздуха в гидросистеме.	Проверить уровень масла в гидросистеме. Удалить воздух из гидроситемы, руководствуясь пунктом 6.3.4.

5. МЕРЫ БЕЗОПАСНОСТИ

5.1 Руководитель организации или индивидуальный предприниматель эксплуатирующие подъемник, обязаны обеспечить содержание его в исправном состоянии и безопасные условия работы путем организации надлежащего надзора за исправным состоянием подъемника, его освидетельствования, осмотров и ремонтов.

Для этого необходимо:

- назначить инженерно-технического работника по надзору за безопасной эксплуатацией подъемника;
- назначить инженерно-технического работника ответственного за содержание подъемника в исправном состоянии;
- назначить лиц ответственных за безопасное производство работ с использованием подъемника;
- установить порядок периодических осмотров, технического обслуживания и ремонтов, обеспечивающих содержание подъемника в исправном состоянии;
- установить порядок обучения и периодической проверки знаний у персонала, обслуживающего подъемник и осуществляющего работы с использованием подъемника;
- разработать должностные инструкции для ответственных специалистов;
- разработать производственные инструкции для обслуживающего персонала;
- разработать производственные инструкции для лиц, допущенных к производству работ с использованием подъемника.

5.2.Подъемник должен быть закреплен за инженерно-техническим работником, ответственным за содержание подъемника в исправном состоянии. Номер и дата приказа о назначении инженерно-технического работника, ответственного за содержание подъемника в исправном состоянии, а также его должность, фамилия, имя, отчество и подпись должны содержаться в таблице № 4 настоящего руководства по эксплуатации.

5.3.К работе на подъемнике допускаются лица не моложе 18 лет, изучившие руководство по эксплуатации и прошедшие инструктаж по охране труда.

Допуск лиц к работе на подъемнике оформляется приказом по предприятию.

5.4 Лица, осуществляющие работы с использованием подъемника перед началом работ должны производить осмотр и проверку подъемника. Результаты осмотра и проверки должны записываться в эксплуатационный журнал. Наличие и правильность ведения эксплуатационного журнала должен обеспечить инженерно-технический работник по надзору за безопасной эксплуатацией подъемника.

5.5. До начала эксплуатации нового подъемника после монтажа, потребитель обязан провести полное техническое освидетельствование подъемника.

При полном техническом освидетельствовании подъемника проводятся:

-статические и динамические испытания;

-измерение сопротивления изоляции;

-проверка работы конечных выключателей.

Периодичность проведения полного технического освидетельствования подъемника при дальнейшей эксплуатации - 12 месяцев.

5.5.1. Статические и динамические испытания.

Статические испытания производить нагружением опор, грузом массой указанной в таблице, поднятых на высоту 100 – 200 мм над уровнем пола с выдержкой под нагрузкой не менее 10 мин. При этом вставки с опорами должны быть выдвинуты из поворотных балок на 100…150 мм. Динамические испытания производить путем трехкратного подъема на максимальную высоту груза массой, указанной в таблице.

	При статических испытаниях	При динамических испытаниях
Масса груза на подъемник, кг	6250	5500

Подъемник считается выдержавшим статические и динамические испытания, если в течение 10 мин груз, поднятый при статических испытаниях, не опустится относительно первоначального положения, а также не будет обнаружено трещин, остаточных деформаций и других повреждений металлоконструкций и механизмов.

Для проведения статических и динамических испытаний допускается использовать догруженный до соответствующей массы автомобиль.

5.5.2. Измерение сопротивления изоляции.

Измерение сопротивления изоляции аппаратов вторичных цепей и электропроводки производить мегаомметром М1102/1 ТУ 25-04-798-78.

9. ТЕХНИЧЕСКОЕ ОБСЛУЖИВАНИЕ

9.1. Виды и периодичность технического обслуживания.

9.1.1. Один раз в смену:

- перед подъемом автомобиля выполнить внешний осмотр всех составных частей подъемника;
- в каждой стойке проверить отсутствие грязи и наличие смазки на внутренних поверхностях колонны, по которым скользят ползуны колес каретки;
- после окончания работы очистить подъемник от пыли и грязи, площадку освободить от посторонних предметов.

9.1.2. Один раз в месяц:

- проверить исправность работы конечных выключателей (порядок проверки см. п. 5.5.3);
- в каждой стойке проверить наличие смазки на внутренних поверхностях колонны, по которым скользят ползуны колес кареток, при необходимости – смазать смазкой 158М ТУ 38.301-40-25-94.
- проверить уровень масла в баке гидростанции;
- проверить целостность и смазку цепей при поднятом положении кареток, при необходимости цепи смазать смазкой 158М ТУ 38.301-40-25-94.

9.1.3. Через каждые 200 часов работы заменить масло в гидросистеме и очистить или заменить фильтроэлемент масляного фильтра гидростанции.

9.1.4. Один раз в 6 месяцев:

- произвести смазку стоек подъемника в соответствии с пунктом 6.3.2;

9.1.5. Один раз в 12 месяцев:

- произвести полное техническое освидетельствование подъемника в соответствии с пунктом 5.5 настоящего руководства. Результаты полного технического освидетельствования зафиксировать в таблице № 5.

9.2. Сведения о проведенных ремонтах и о замене деталей и узлов подъемника зафиксировать в таблице № 6.

9.3. Перечень возможных неисправностей и методы их устранения приведены в таблице № 3.

7.4.1. Выключить вводный автоматический выключатель
7.4.2. Снять кожуха закрывающие механизмы страховки и вручную оттянуть кронштейны механизма в направлении от колонны (для этого необходимо приподнять каретки домкратом на 10-15 мм).
7.4.3. Открутить колпачок удерживающий электромагнит YA1 электромагнитного клапана. Под колпачком находится винт с насечкой, который необходимо осторожно и медленно вращать против часовой стрелки, при этом каретки подъёмника начнут опускаться.

8. ТРАНСПОРТИРОВАНИЕ И ХРАНЕНИЕ

8.1.Транспортирование упакованного подъемника может производиться автомобильным, железнодорожным и водным транспортом. В том числе и в открытых кузовах, прицепами автомобильного транспорта, в открытых вагонах и на палубах судов.
8.2.Допускается транспортирование неупакованного законсервированного подъемника заказчиком (потребителем) автомобильным или железнодорожным транспортом. В этом случае транспортирование должно производиться в закрытых кузовах и вагонах с применением мер, не допускающих механических повреждений изделий и воздействия пыли, атмосферных осадков и солнечной радиации.
8.3. Подъемники следует хранить в условиях не хуже, чем условия хранения 5 по ГОСТ 15150-69.
8.4.Законсервированные и упакованные в плотные ящики подъемники, предназначенные для поставки в районы Крайнего Севера и труднодоступные районы, допускается хранить в условиях хранения 9 по ГОСТ15150-69.
8.5. Не допускается хранить подъемники свыше срока консервации указанного в «Свидетельстве о консервации». При необходимости хранения изделия свыше срока консервации, подъемник следует подвергнуть переконсервации.

Сопротивление изоляции должно быть не менее 1 МОм.
5.5.3. Проверка работы конечных выключателей.
Порядок проверки работы конечных выключателей:
1) включить автоматический выключатель, расположенный на панели шкафа аппаратного при этом загорится лампочка «Сеть»;
2) нажать кнопку «Вверх» управления стойками при этом поворотные балки с опорами поднимаются вверх;
3) довести поворотные балки с опорами до крайнего верхнего положения и отпустить кнопку «Вверх»;
4) нажать одновременно кнопки «Вниз» и «Отключение страховки», при этом поворотные балки с опорами опускаются вниз;
5) кратковременно поочередно на стойках нажать ролики конечных выключателей, ограничивающих ход вниз. При каждом нажатии должен отключаться электромагнит YA1 электромагнитного клапана P1, а каретки стоек должны останавливаться;
6) довести подхваты до крайнего нижнего положения и отпустить кнопки «Вниз» и «Отключение страховки».
5.6. Перед подъемом автомобиля необходимо убедиться в правильном положении балок, вставок и опор.
Во время подъема или опускания автомобиля помимо оператора, находящегося у шкафа аппаратного, должен присутствовать второй работник, который обязан вести наблюдение за положением автомобиля и работой подъемника со стороны, невидимой оператору и при возникновении какой-либо опасности или неисправности подать сигнал оператору о немедленной остановке подъемника.
5.7. Запрещается поднимать автомобиль собственной массой свыше 5000 кг, при этом нагрузка на подхваты стойки не должна превышать 2500 кг.
5.8.Запрещается находится в автомобиле, под ним или в зоне его возможного падения во время подъема или опускания.
5.9.Запрещается производить подъем и обслуживание автомобиля с работающим двигателем.
5.10.Запрещается производить какие-либо работы с подъемником и его механизмами при поднятом автомобиле, а также во время подъема или опускания.
5.11. Электродвигатель, пуско-регулирующая аппаратура, шкаф аппаратный должны быть надежно заземлены.

5.12. Перед подъемом автомобиля убедится в правильном положении вставок и опор под поддомкратными площадками автомобиля.
5.13.После незначительного подъема автомобиля необходимо убедиться в правильном устойчивом положении автомобиля и в отсутствии нарушения вертикальности каждой стойки. При обнаружении перекосов следует поправить положение автомобиля.
5.14. При опускании на площадке под поворотными балками подъемника и под автомобилем не должно быть никаких предметов.
5.15. В случае возникновения какой либо опасности при подъеме или опускании автомобиля немедленно остановить подъемник.

7. ПОРЯДОК РАБОТЫ

7.1. Подготовка подъемника к подъему автомобиля.
7.1.2. Перед подъемом автомобиля следует проверить исправность подъемника, правильность срабатывания конечных выключателей. Подъем и опускание автомобиля должны осуществлять два лица, контролирующие работу подъемника с противоположных сторон от поднимаемого или опускаемого автомобиля.
7.2. Подъем автомобиля.
7.2.1. Включить вводный автоматический выключатель на шкафу аппаратном , при этом должна загореться сигнальная лампочка «Сеть».
7.2.2. Опустить каретки с установленными балками поворотными, вставками и опорами в крайнее нижнее положение. Развести балки так, чтобы они не мешали въезду автомобиля в рабочую зону подъёмника (балки поворачиваются только когда каретки находятся в нижнем положении; для поворота балок при поднятой каретке необходимо поднять вверх рукоятку механизма стопорения балок).
Подвести опоры под опорные точки кузова автомобиля, нажать кнопку «Вверх», расположенную на крышке аппаратного шкафа, поднять автомобиль на высоту 300-400 мм, проверить правильность положения автомобиля на опорах, после чего продолжить подъём.
7.2.3. Выключить вводный автоматический выключатель и приступить к обслуживанию автомобиля.
7.3. Опускание автомобиля.
7.3.1. Убрать посторонние предметы из под автомобиля и поворотных балок подъемника.
7.3.2. Включить вводный автоматический выключатель на шкафу аппаратном , при этом должна загореться сигнальная лампочка «Сеть».
7.3.3. Нажать кнопку «Вверх» на несколько секунд, чтобы поднять каретки на 10-15 мм, при этом каретки освободятся от фиксаторов страховки.
7.3.4. Нажать одновременно кнопки «Отключение страховки» и « Вниз » и удерживать их пока подъёмник не опустит автомобиль на нужную высоту.
7.3.5. Выключить вводный автоматический выключатель и освободить подъемник.
7.4. Действия в аварийной ситуации при отказе гидростанции или отключении элекроэнергии.
Опускание автомобиля при отказе гидростанции или отключении элекроэнергии и других непредвиденных случаях производится с особой осторожностью.

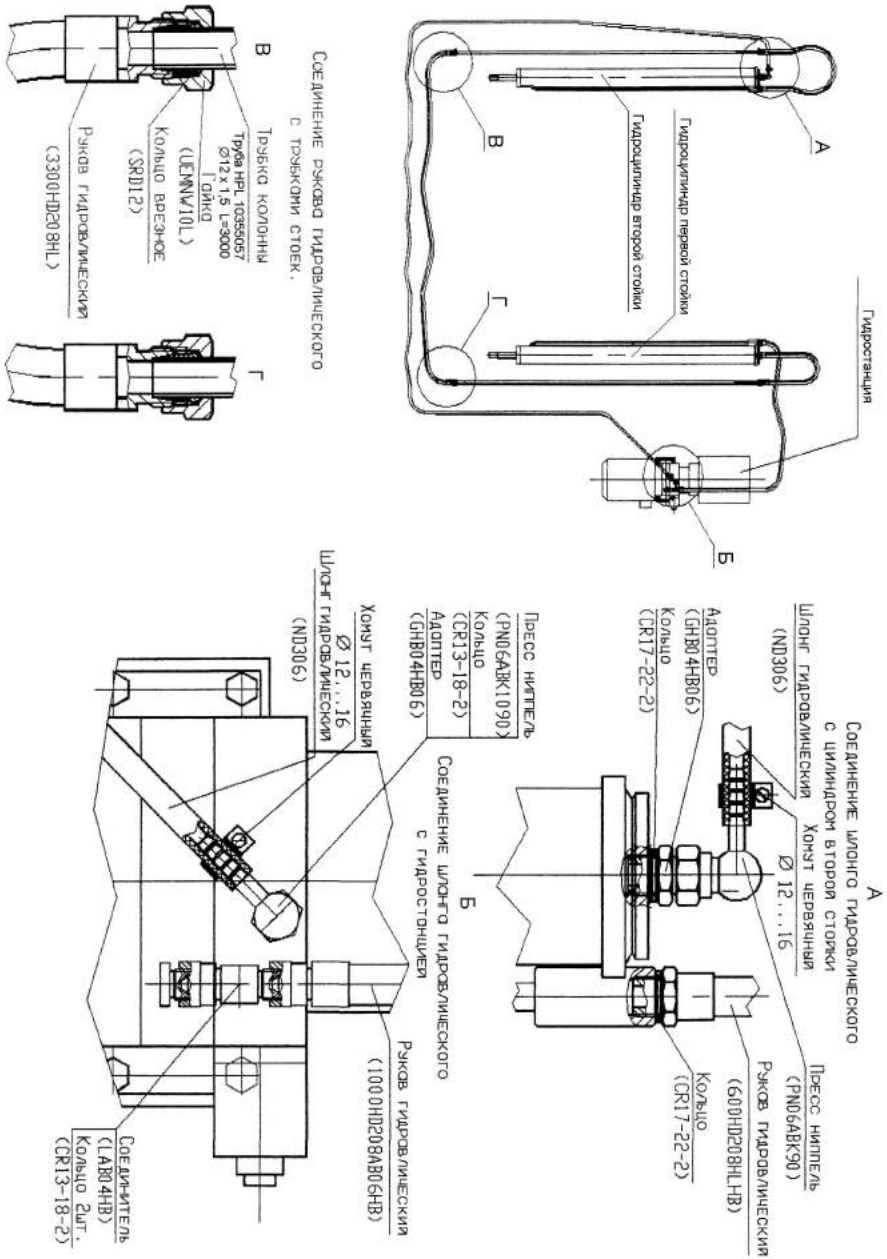

Рис. 10. Монтаж гидравлический подъемника ПЛГ-5, ПЛГ-5-01

6. МОНТАЖ И ПОДГОТОВКА ПОДЪЕМНИКА К РАБОТЕ

ВНИМАНИЕ! Перед монтажом выдержать подъемник при температуре не ниже 20° С и влажности не выше 80% в течение трех суток.

6.1. Монтаж стоек подъёмника ПЛГ-5.

Стойки подъемника ПЛГ-5 крепятся к раме, которая устанавливается в бетонный пол. Рама и анкерные болты для крепления рамы изготавливаются силами заказчика в соответствии с Рис.8 и Рис. 9.

6.1.1. Изготовить раму в соответствии с Рис.8 и анкерные болты в соответствии с Рис.9.

6.1.2. В соответствии с монтажным чертежом, приведенном на Рис.6, выполнить все приямки необходимые для монтажа рамы.

6.1.3. Уложить раму в подготовленные приямки, выдержав горизонтальность опорных плит.

6.1.4. Заполнить приямки бетонным раствором марки не ниже м300. Предохранить резьбовые отверстия рамы от попадания бетонного раствора.

6.1.5. После застывания бетона закрепить раму анкерными болтами, гайками и шайбами поз.4, 5, 6 (см. Рис. 6) и установить стойки на опорные плиты рамы закрепив их болтами поз. 7 (см. Рис.1).

Отрегулировать прокладками положение стоек. Отклонение от вертикали боковых стенок стойки – не более 4 мм.

Отклонение от вертикали верха лицевой поверхности стойки относительно низа – 30 мм в направлении, противоположном поднимаемому грузу.

6.1.6. Установить на каретки балки поз. 3 (см. Рис.1) со вставками и опорами. Вставить в проушины балок и кареток оси поз. 8. Оси застопорить кольцами поз.9.

6.1.7. Выполнить электрический монтаж и подключить шкаф аппаратный к внешней электрической сети в соответствии со схемой электрической соединений (см. Рис. 4). Выполнить заземление электроустановки.

6.1.8. Проверить сопротивление изоляции и заземляющего контура.

6.1.9. Выполнить гидравлический монтаж в соответствии с чертежом на Рис. 10.

6.1.10 Провода, соединяющие стойки, и гидравлические рукава уложить в нижний короб рамы и закрыть коробом (см. поз. 2 на Рис. 6).

6.2. Монтаж стоек подъёмника ПЛГ-5-01.

Стойки подъемника ПЛГ-5-01 крепятся к основанию, которое устанавливается на поверхности бетонного пола.

Основание должно размещаться на полу, допускающем удельную нагрузку не менее 3000 кг/м². Поверхность пола должна быть строго горизонтальна. В противном случае необходимо применять выравнивающие подкладки.

Основание входит в комплект поставки подъемника.

Анкерные болты для крепления основания к полу изготавливаются силами заказчика в соответствии с Рис. 9.

6.2.1. Изготовить анкерные болты в соответствии с Рис.9.

6.2.2. В соответствии с монтажным чертежом, приведенном на Рис.7, выполнить все приямки необходимые для монтажа анкерных болтов.

6.2.3. Установить основание на поверхности пола выдержав горизонтальность опорных плит.

6.2.4. Заполнить приямки для монтажа анкерных болтов бетонным раствором марки не ниже м300.

6.2.5. После застывания бетона закрепить основание анкерными болтами, гайками и шайбами поз.3, 4, 5 (см. Рис. 7) и установить стойки на опорные плиты основания закрепив их болтами поз. 7 (см. Рис.2).

Отрегулировать прокладками положение стоек. Отклонение от вертикали боковых стенок стойки – не более 4 мм.

Отклонение от вертикали верха лицевой поверхности стойки относительно низа – 30 мм в направлении, противоположном поднимаемому грузу.

6.2.6. Установить на каретки балки поз. 3 (см. Рис.2) со вставками и опорами. Вставить в проушины балок и кареток оси поз. 8. Оси застопорить кольцами поз.9.

6.2.7. Выполнить электрический монтаж и подключить шкаф аппаратный к внешней электрической сети в соответствии со схемой электрической соединений (см. Рис. 4). Провода соединяющие стойки уложить внутрь основания и закрыть крышкой (см. Рис. 7). Крышка входит в состав основания. Выполнить заземление электроустановки.

6.2.8. Проверить сопротивление изоляции и заземляющего контура.

6.2.9. Выполнить гидравлический монтаж в соответствии с чертежом на Рис. 10.

6.2.10 Провода, соединяющие стойки, и гидравлические рукава уложить внутрь основания и закрыть трапом (см. Рис. 7). Трап входит в состав основания.

6.3. Подготовка подъемника к работе.

6.3.1. Произвести расконсервацию подъемника.

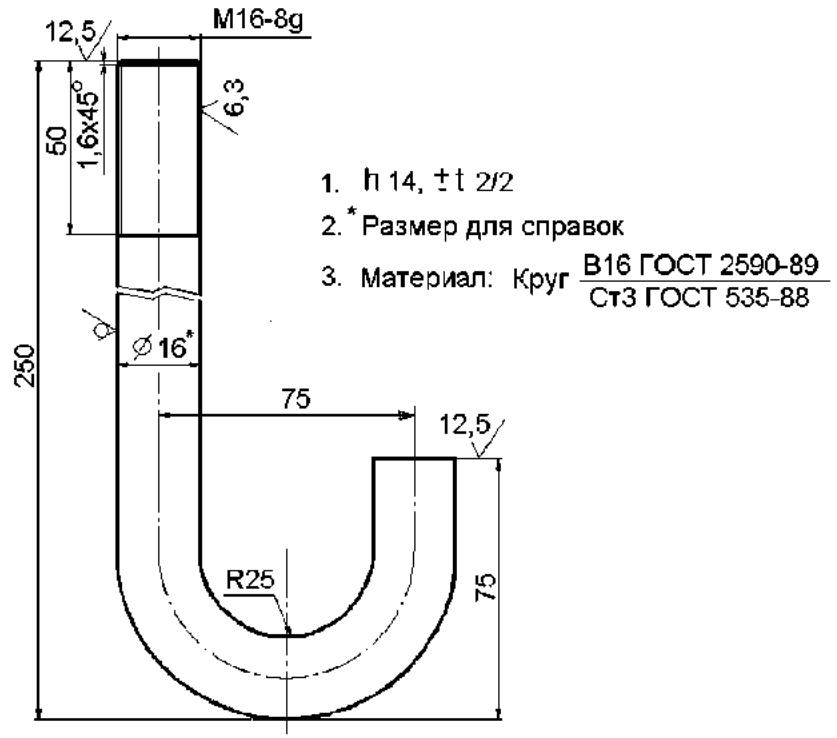

Рис. 9. Болт анкерный

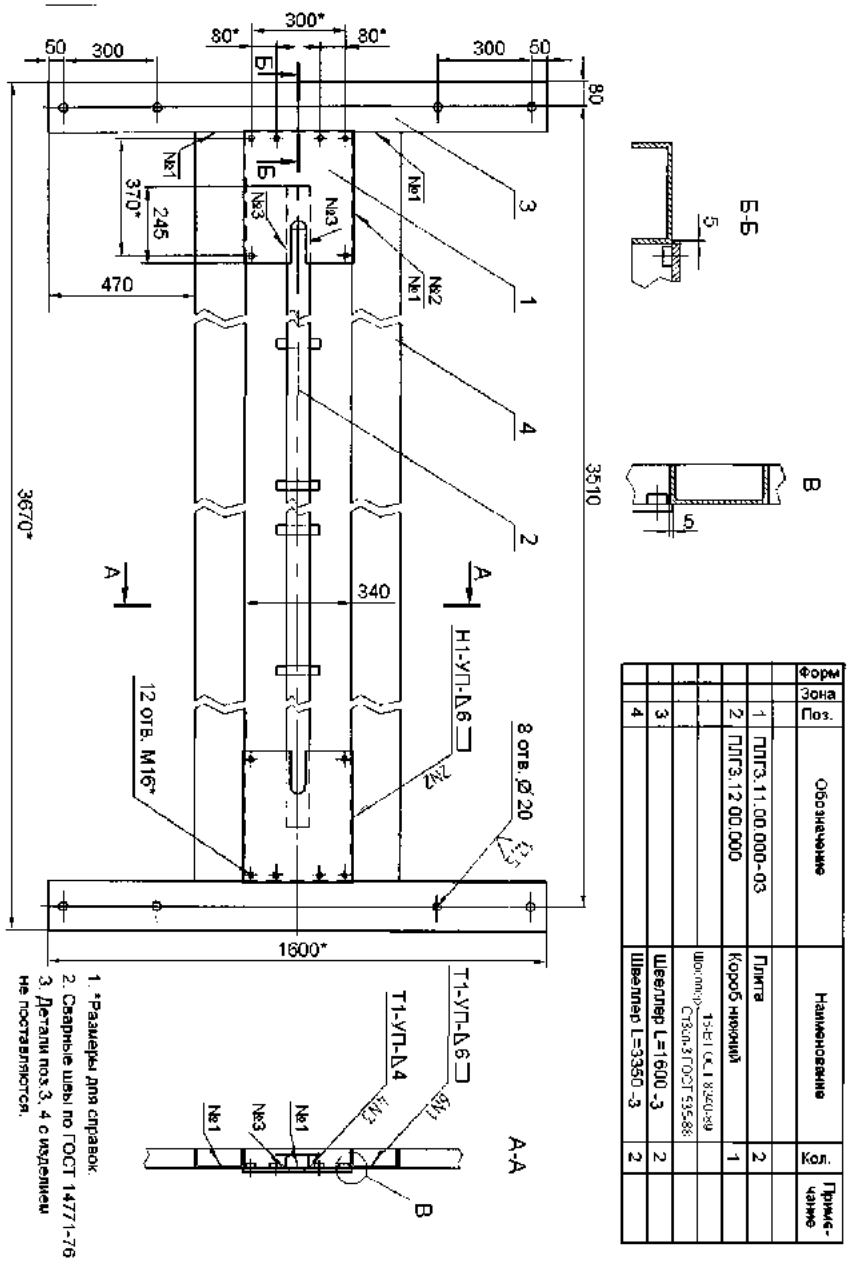

Рис. 8. Чертеж рамы подъемника ПЛГ-5

6.3.2 Для ревизии состояния смазки трущихся деталей в каждой стойке необходимо:

- проверить наличие смазки на внутренних поверхностях колонны, по которым скользят ползуны колес каретки, и в осях колес каретки, при необходимости смазать смазкой 158М ТУ 38.301-40-25-94.

6.3.3. Проверить соответствие направления вращения ротора электродвигателя привода гидравлического насоса, указанному на корпусе гидравлической станции. При несовпадении направления вращения необходимо произвести перефазировку концов кабеля подвода электроэнергии к вводному автомату шкафа аппаратного подъемника.

6.3.4. Заправить гидросистему маслом.

Для заправки гидросистемы маслом необходимо:

- открыть пробку масляного бака гидростанции и залить масло вязкостью 10-30 сантистоксов до отметки «max » (рекомендуемая марка масла - ESSO NUTO H 32 или ISOVG 32);
- включить автоматический выключатель на шкафу аппаратном при этом должна загореться лампочка «Сеть»;
- нажать кнопку « Вверх » и без груза поднять каретки на максимальную высоту;
- выдержать каретки на максимальной высоте, при работающей гидростанции в течение 30-50 секунд, при этом из гидросистемы выходит воздух;
- долить масло в бак;
- одновременно нажать кнопки «Отключение страховки» и « Вниз » и опустить каретки вниз (если при опускании каретки зафиксированы страховками, сначала нажмите кнопку « Вверх » на несколько секунд, чтобы каретки поднялись на 10..15 мм и защелки страховок освободили каретки и затем нажмите кнопку « Вниз »);
- повторить данные операции 8-10 раз, доливая, при необходимости, масло в бак гидростанции.

6.3.5. Произвести полное техническое освидетельствование подъемника в соответствии с требованиями пункта 5.5 настоящего руководства по эксплуатации.

6.3.6. При подключении подъемника к другой питающей сети или при изменении фазировки в питающей сети необходимо проверить правильность подключения подъемника к электрической сети.

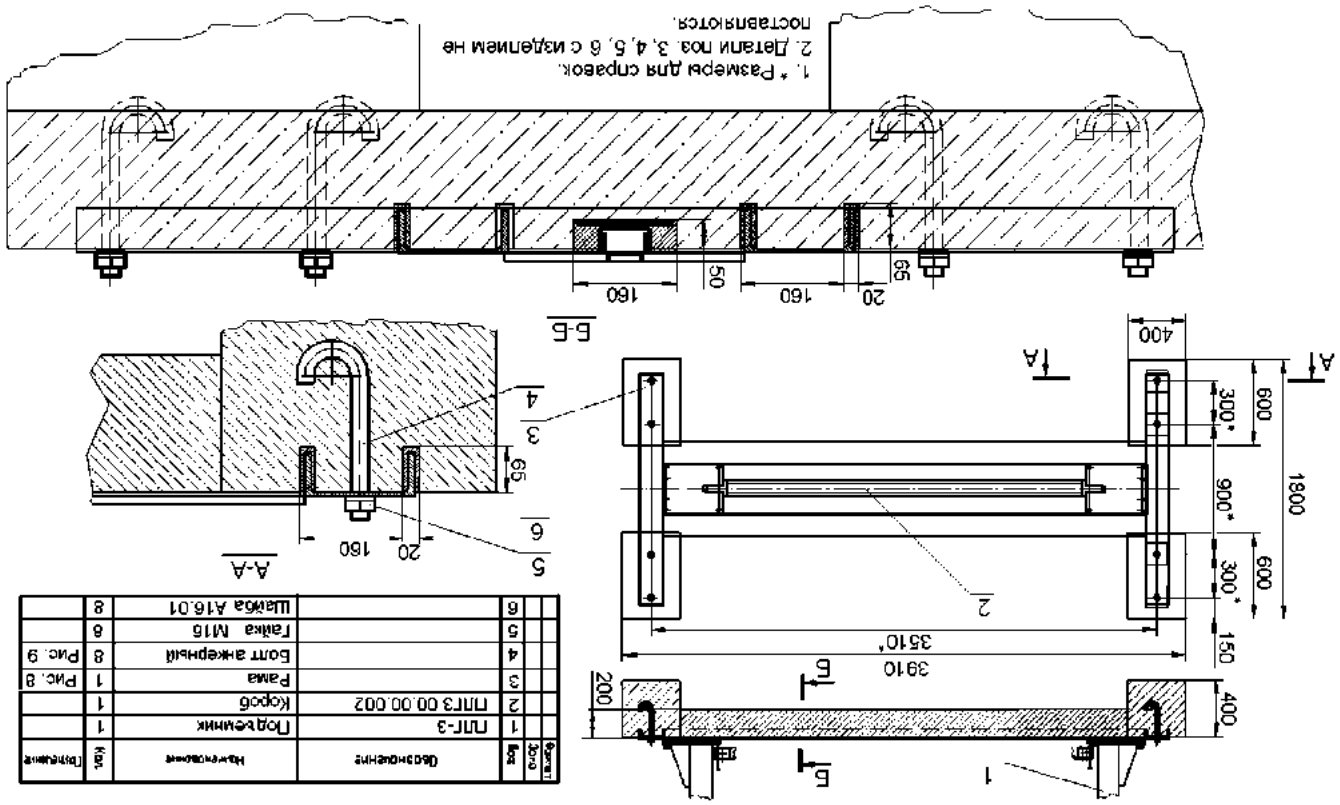

Формат	Зона	Поз	Обозначение	Наименование	Кол	Примечание
		1	ПЛГ-3	Подъемник	1	
		2	ПЛГ3.00.00.002	Корпус	1	Рис. 8
		3		Рама	1	Рис. 9
		4		Болт анкерный	8	
		5		Гайка М16	8	
		6		Шайба А16.01	8	

Рис. 6. Монтаж подъемника ПЛГ-5

Формат	Зона	Поз	Обозначение	Наименование	Кол	Примечание
		1	ПЛГ-3-01	Подъемник	1	
		2	ПЛГ-3.10.00.000	Основание	1	
		3		Болт анкерный	10	Рис. 9
		4		Гайка М16	10	
		5		Шайба А16.01	10	

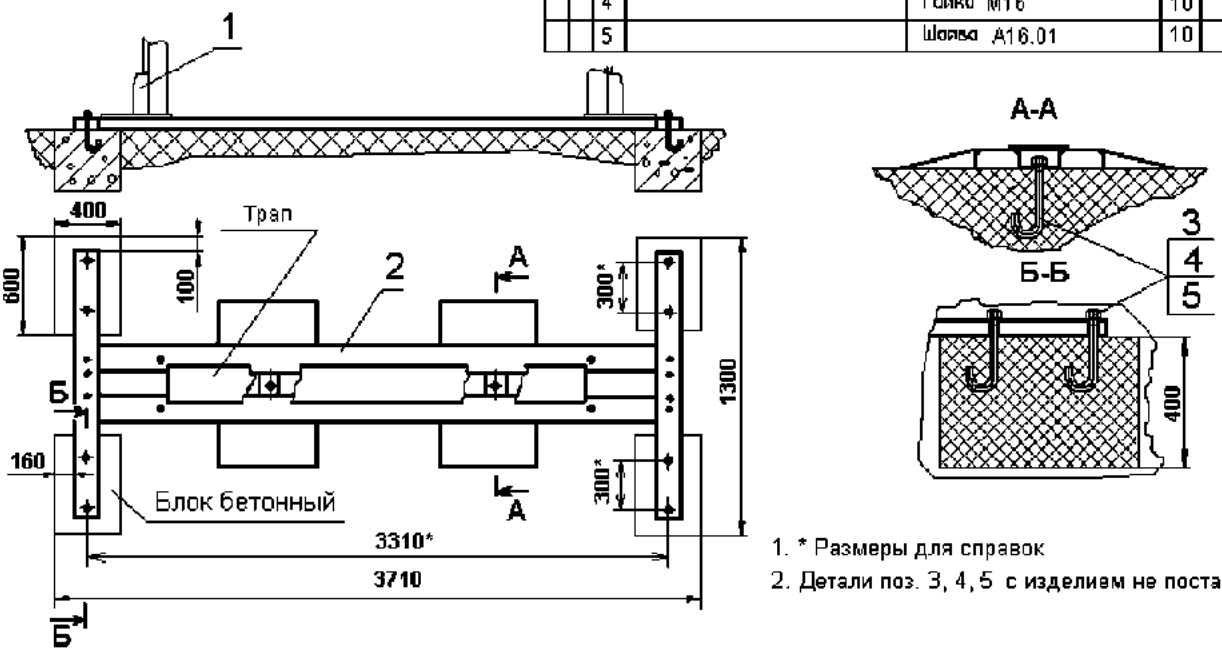

1. * Размеры для справок
2. Детали поз. 3, 4, 5 с изделием не поставляются.

Рис. 7. Монтаж подъемника ПЛГ-5-01