Установка для обслуживания АКПП автомобилей с полным циклом промывки и замены ATF

SL –045M

РУКОВОДСТВО ПО ЭКСПЛУАТАЦИИ

ТУ 4577-001-13669319-2003

Сертификат № РОСС RU.АВ93.В00010

2010 г.

ТехАвто поставщик автосервисного оборудования, https://www.teh-avto.ru
г. Москва, Дербеневская наб. 11, +7 (495)646-11-97

ОГЛАВЛЕНИЕ

1. Назначение изделия.....3
2. Технические характеристики..... 3
3. Описание установки SL-045M 4
   - 3.1 Общий вид установки SL-045M 4
   - 3.2 Комплект поставки..... 5
   - 3.3 Панель управления..... 6
   - 3.4 Рабочие шланги установки..... 7
4. Нормы безопасности и рекомендации при эксплуатации установки..... 8
5. Подготовка установки к работе..... 9
6. Подготовка автомобиля к работе..... 9
7. Подключение установки к трансмиссии автомобиля 10
8. Обслуживание трансмиссии автомобиля.....11
   - Долив жидкости в АКПП.....12
   - Откачка жидкости из АКПП.....12
9. Удаление остатков жидкости из установки.....13
10. Транспортировка и хранение….....13
11. Сведения о рекламациях 13
12. Возможные виды неисправностей и способы их устранения… 14
13. Гарантийные обязательства….....15
14. Свидетельство о приемке.....16
15. Гарантийный талон 16

Эта инструкция содержит полную информацию необходимую для правильного и успешного использования установки **SL-045M**. Пожалуйста, удостоверьтесь, что весь технический персонал, работающий на установке, изучил данную инструкцию.

1.НАЗНАЧЕНИЕ ИЗДЕЛИЯ

Установка SL-045M разработана и предназначена для промывки и полной замены жидкости в автоматических коробках передач (далее АКПП) методом вытеснения. В качестве промывочных жидкостей рекомендуется использовать специальные жидкости **Atis, BG, Carbon Clean, Liqui Moly, Wynn's.**

2.ТЕХНИЧЕСКИЕ ХАРАКТЕРИСТИКИ

Модель	SL-045M
Габаритные размеры установки, В х Д х Ш	1150 х 463 х 400 мм
Масса установки в упаковке	55 кг
Объем внутреннего резервуара	20 литров
Напряжение питания (постоянный ток)	12 В
Питание	от электросети обслуживаемого автомобиля
Максимальный ток потребления	18 А
Пределы измерения давления	от 0 до 10 Bar
Ускорительный насос	Есть
Производительность установки, при номинальном давлении в АКПП 1 Бар	1 л/мин
Температура, при которой разрешено использование установки	от +5ºС до +50ºС
Диаметры адаптеров для подключения к системе охлаждения автомобиля, мм	Ǿ 6; 8; 10;

Основные функции установки:

- Полная высококачественная замена старой трансмиссионной жидкости на новую, методом вытеснения.
- Автоматическое определение направления потока жидкости, при любом соединении шлангов от установки с АКПП.
- Возможность забора новой ATF из внешней емкости.
- Защита от короткого замыкания, с помощью внутреннего самовосстанавливающегося предохранителя.
- Автоматический переход установки в безопасный режим «Кольцо» (когда жидкость поступающая из АКПП, подается обратно по кольцу в систему автомобиля), при окончании новой жидкости, или при аварийном отключении питания установки.
- Защита от неправильного подключения кабеля питания к аккумулятору.
- Защита от завоздушивания системы (датчик уровня жидкости).
- Контроль давления в системе смазки АКПП в режиме «кольцо».
- Контроль качества замены по индикаторам потока жидкости.
- Функция «Долив».
- Функция «Откачка».

3. Описание установки SL-045M

3.1. Общий вид установки SL-045 M



3.2 Комплект поставки



Рис. 1

1 – Шланг внутренний диаметр 6 мм L = 200 мм;
2 – Шланг внутренний диаметр 8 мм L = 200 мм;
3 – Шланг внутренний диаметр 10 мм L = 200 мм;
4 – Универсальные адаптеры для подключения установки к шлангам системы смазки АКПП, имеют 3 диаметра – 6 мм, 8 мм, 10 мм; - 2 штуки;
5 – Хомуты рабочий диаметр 10-16 мм; - 4 штуки;
6 – Воронка для удобства залива жидкости во внутреннюю емкость;
7 – Установка SL-045M;
8 – Руководство по эксплуатации;
9 – Упаковочная тара.

3.3. Панель управления

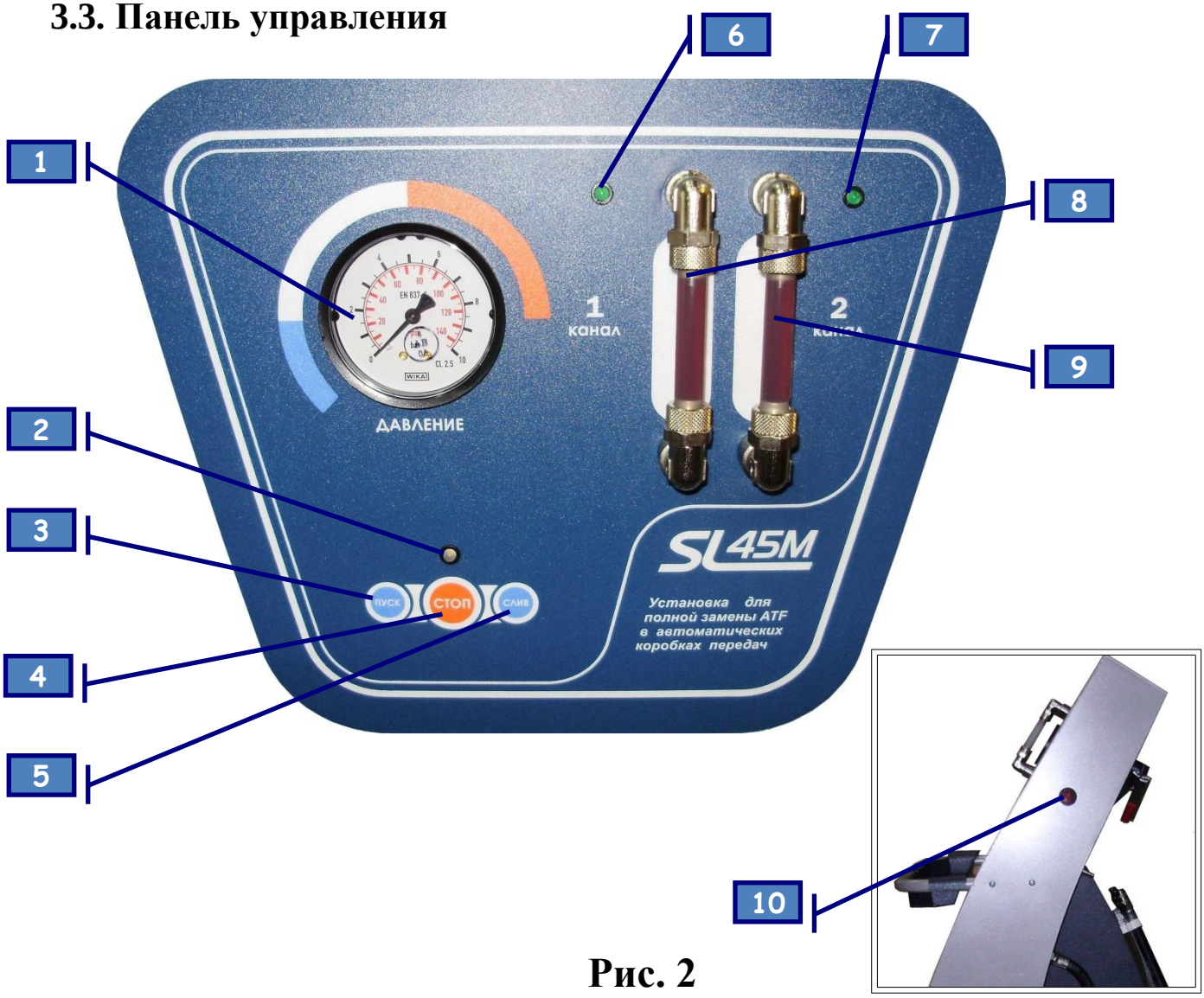

Рис. 2

1 – ***Манометр*** – В режиме «замены» показывает давление в системе смаки АКПП автомобиля.

2 –***Светодиод 1*** – Загорается зеленым светом в процессе «замены» и «прокачки» установки, гаснет когда процесс остановлен.

3 – Кнопка «***Пуск***» - Включение установки в рабочий режим.

4 – Кнопка «***Стоп***» - Останавливает работу установки, без отключения питания.

5 – Кнопка «***Слив***» - а) Прокачка жидкости через установку для удаления остатков воздуха (см. раздел 5); б) Слив остатков жидкости из внутренней емкости установки.

6,7 – ***Светодиод Канал 1, Канал 2*** – При включении питания установки загораются зеленым светом. При определении канала один из светодиодов гаснет, - тот по которому движется чистая жидкость.

8,9 –***Канал 1, Канал 2*** - Индикатор потока, для визуального наблюдения за прозрачностью трансмиссионной жидкости.

10 – ***Тумблер питания*** – Включает / выключает питание установки.

3.4. Рабочие шланги установки

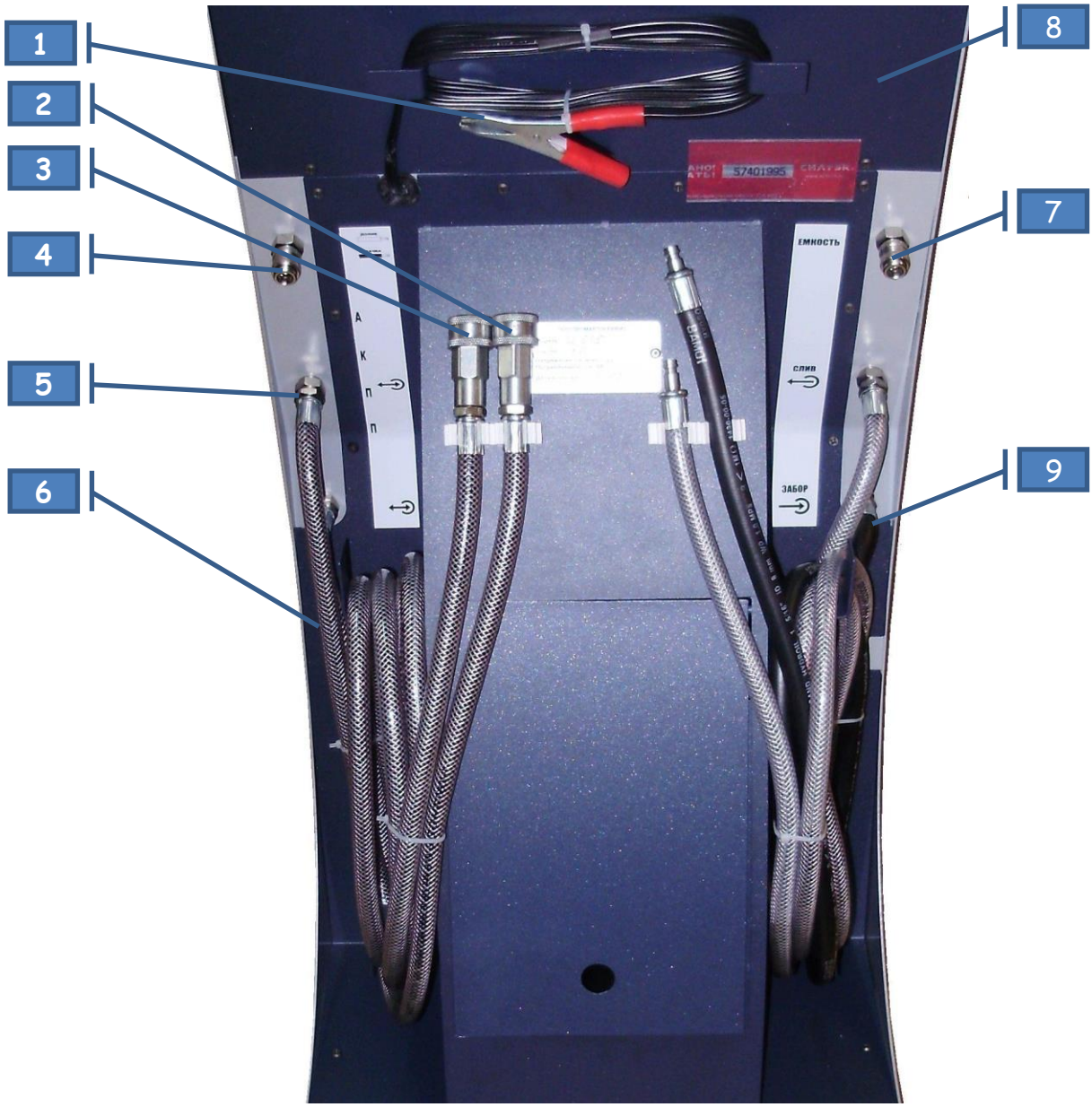

Рис. 3

1 – Зажим «крокодил» для подключения к источнику питания 12 В.
2,3 – БРС (Быстро Разъемное Соединение) для подключения к АКПП через адаптеры (п.4 рис.1).
4 – БРС (Быстро Разъемное Соединение) – Для выполнения функции ***«Долив/Откачка»*** (см. Раздел).
5, 6 - Шланги для подключения к АКПП.
7 – «***Емкость***» – БРС для подключения Заборного шланга (п.9 рис.3), при использовании внутренней емкости.
8 – «***Слив***» - Сливной шланг, по которому грязная жидкость из установки поступает в сливную емкость.
9 – «***Забор***» - Заборный шланг, по которому чистая жидкость поступает в установку.

4. НОРМЫ БЕЗОПАСНОСТИ И РЕКОМЕНДАЦИИ ПРИ ЭКСПЛУАТАЦИИ УСТАНОВКИ.

1. SL-045M рассчитана на применение исключительно трансмиссионных жидкостей, рекомендованных производителем автомобиля. Температура, заливаемых в емкость установки жидкостей, должна быть от **+5 ºС** до **+50ºС**

2. Единственным санкционированным назначением установки, на которое она рассчитана и на которое распространяются указанные ниже гарантийные обязательства, является ее использование для промывки и замены жидкости в автоматических коробках передач, в строгом соответствии с настоящей инструкцией. Производитель и торгующая организация **не несут ответственности** за работоспособность установки при ее нецелевом использовании.
3. Производить работы следует на площадках, имеющих противопожарные средства защиты. Избегайте открытого огня, искр, горячих частей двигателя и всего, что может вызвать возгорание огнеопасных жидкостей.
4. Производить работы следует в хорошо вентилируемом помещении. В закрытых помещениях следует использовать выводящий шланг для выхлопных газов.
5. После транспортировки установки при минусовой температуре, перед включением, установку необходимо выдержать при плюсовой температуре не менее 18 часов, во избежание выхода из строя электронных узлов установки из-за конденсата.
6. Не оставлять установку и автомобиль без присмотра в ходе работы.
7. Размещать установку на ровной, твердой горизонтальной поверхности.
8. Не оставлять установку надолго под открытыми лучами солнца.
9. Не допускать попадания соединительных шлангов установки и адаптеров на горячие части автомобиля, приводные ремни, натяжные ролики и другие движущиеся детали и узлы автомобиля, во избежание их повреждения**.**

Общие рекомендации:

1. Перед началом работы убедитесь, что в баке автомобиля достаточно топлива и чтобы количество охлаждающей жидкости и масла было на соответствующем уровне.
2. Установите автомобиль на ручной тормоз.
3. Перед началом работы проверить и устранить все утечки в элементах трансмиссии.
4. После окончания работы или при отсоединении различных шлангов стравите давление в установке.
5. При работе используйте защитные очки, перчатки и одежду с длинными рукавами для предотвращения попадания химикатов на кожу и глаза.
6. Оборачивайте техническими салфетками соединения и адаптеры во время разъединения.
7. Храните установку в сухом месте.
8. Держите емкость установки закрытой, не допускайте попадания в нее посторонних предметов и жидкостей.
9. При длительном простое установки или при консервации установки, смазывайте быстроразъёмные соединения (БРС) любым трансмиссионным маслом.
10. Не рекомендуется перемещать установку, если во внутреннюю емкость залит максимальный объем
11. Внимание. Установка проверена с использованием жидкости для автоматической трансмиссии Dexron III.

5. ПОДГОТОВКА УСТАНОВКИ К РАБОТЕ

1. Подсоединить зажимы «крокодил» (п.1 рис. 3) кабеля питания установки к источнику питания: красный к положительной клемме - черный на «массу».
2. Включить тумблер питания (п.10 рис. 2). Загорятся Светодиоды Канал 1, 2 (пп.6, 7 рис. 2).
3. Подготовить емкость для использованной жидкости (объемом не менее 20 л).
4. Сливной шланг (п.8 рис.3) опустить в емкость для использованной жидкости.
5. При использовании ***внутреннего забора*** – залить с помощью воронки (п. 6 рис. 1), во внутреннюю емкость установки жидкость, в требуемом количестве (min 8 - max 20 литров). Свободный конец Заборного шланга (п.9 рис.3) защелкнуть на БРС «Емкость» (п. 7 рис .3).
6. При использовании ***внешнего забора,*** свободный конец Заборного шланга (п. 9 рис. 3) опустить в емкость с новой жидкостью.

Процедура заполнения установки жидкостью («Прокачка»):

7. Нажать кнопку «**Слив**» (п.5 рис. 2), расположенную на лицевой панели и **удерживать ее**, пока из Сливного шланга (п.8 рис.3) не пойдет равномерная, без пузырьков воздуха, струя жидкости. Давление на манометре (п.1 рис.2) достигнет значения 0,3 bar и более (не менее 10-15 секунд).
8. Отпустить кнопку «Слив».

6. ПОДГОТОВКА АВТОМОБИЛЯ К РАБОТЕ

1. Прогреть двигатель до рабочей температуры.
2. Установить автомобиль на подъемник.
3. Поднять автомобиль на подъемнике, до высоты 150-250 мм от пола до колеса.
4. На работающем двигателе, установить поочередно рычаг переключения передач на все режимы, поочередно, с задержкой 10 секунд (для заполнения рабочих каналов и прокачки АКПП).
5. На работающем, прогретом двигателе вытащить щуп и проверить уровень жидкости в АКПП. Уровень должен находиться между рисками с надписью «НОТ».
6. Проверить цвет и запах жидкости в системе, если она имеет горелый запах и темный, непрозрачный цвет, то это может указывать на то, что в АКПП рабочая жидкость не менялась сверх установленных производителем норм пробега автомобиля. Следует проинформировать об этом клиента до начала сервиса.

Рекомендации:

Заглушить двигатель.

Вывернуть пробку сливного отверстия АКПП и слить масло.

При необходимости снять поддон АКПП и прочистить фильтр.

Установить поддон.

Долить свежее масло в АКПП до необходимого уровня.

Произвести дальнейший сервис АКПП согласно настоящей инструкции.

7. Визуально проверить на наличие течей и механических повреждений патрубки, трансмиссионные магистрали, систему охлаждения. При наличии неисправностей устранить.

7. ПОДКЛЮЧЕНИЕ УСТАНОВКИ К ТРАНСМИССИИ АВТОМОБИЛЯ

◯ Отсоединить наиболее доступную магистраль охлаждения, на радиаторе или трансмиссии**. Обычно это два шланга идущие от АКПП к радиатору охлаждения. Примечание: на японских автомобилях радиатор охлаждения АКПП чаще встроен в радиатор системы охлаждения двигателя, на европейских автомобилях – это отдельный, небольших размеров, радиатор.**

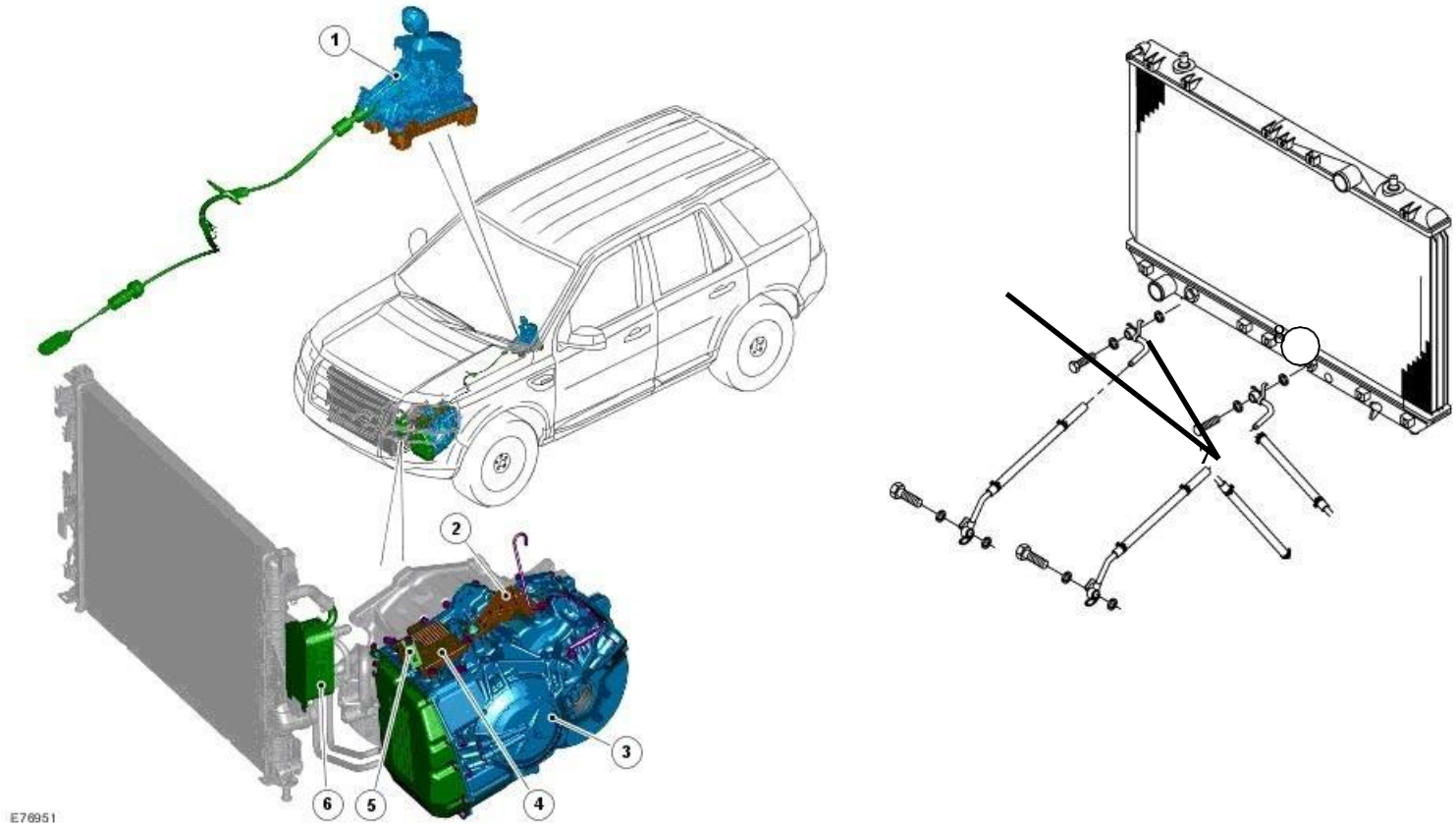

Рис. 4

1- Узел переключателя коробки передач
2- Кронштейн троса
3- Автоматическая коробка передач
4- Модуль управления коробкой передач
5- Рычаг
6- Охладитель трансмиссионной жидкости
7- Магистрали системы охлаждения трасмиссии
8- Адаптеры для подключения установки (п.4 рис.1)

2. В образовавшийся разрыв подсоединить Универсальные адаптеры (п.4 рис.1).
3. Соединения закрепить хомутами (п.5 рис.1).
4. К адаптерам подключить с помощью БРС (п.2, п.3 рис.3) рабочие шланги установки, в произвольном порядке (установка снабжена автоопределением потока)

5. Запустить двигатель автомобиля и проверить соединения на предмет наличия течи. При обнаружении негерметичности соединений - устранить.
6. В течении 5-10 секунд установка автоматически перейдет в режим «Кольцо» и определит направление движения потока жидкости.

   Примечание: Режим «Кольцо» - режим работы установки, при котором жидкость циркулирует от системы охлаждения АКПП – через установку – обратно в систему охлаждения АКПП.
7. После определения направления потока жидкости погаснет один из Светодиодов Канал 1 или Канал 2 (пп.6,7 рис.2). Погасший светодиод укажет на тот индикатор, по которому будет протекать «чистая» жидкость, а второй светодиод – останется гореть и укажет на протекание «грязной» жидкости.
8. Если установка не смогла определить направление потока жидкости, значит давление в системе АКПП менее 0,3 Бар.

   Рекомендации:

   8.1 Добавить обороты двигателя до 1500-2000 об/мин.

   8.2 Если не произошло определения направления потока жидкости, и светодиоды (пп.6,7 рис.2) оба горят, то необходимо проверить правильность подключения установки к АКПП.

8. ОБСЛУЖИВАНИЕ ТРАНСМИССИИ АВТОМОБИЛЯ

1. Подготовить установку и автомобиль к работе (см. Раздел 5,6). Подключить установку к системе трансмиссии автомобиля (см. Раздел 7).
2. Добавить через отверстие щупа специальную промывочную жидкость. Производитель установки рекомендует использовать промывочные жидкости марок **Atis, BG, Carbon Clean, Liqui Moly, Wynn's.**
3. Дать двигателю поработать на холостых оборотах 5-10 минут.
4. Затем, используя педаль тормоза, включить АКПП в режим «R»(задняя скорость)
5. Плавно увеличите обороты двигателя до 1200-1500. Дать поработать автомобилю в этом режиме 20-30 секунд.
6. Плавно снизить обороты до холостых.
7. Выжать педаль тормоза до полной остановки колес, включить АКПП в следующий режим.
8. Повторить последовательность действий п.2 – п.7 для всех режимов коробки передач: «1», «2», «3», «Drive», «Over drive», «PWR», «MANU».
9. По окончании промывки перевести селектор передач в положение «N» (нейтральное)
10. Производитель установки рекомендует провести процедуру промывки во всех режимах коробки передач хотя бы дважды.
11. Для начала процедуры замены жидкости в АКПП на новую нажать кнопку «**Пуск**» (п.3 рис.2). Загорится Светодиод 1 (п.2 рис.2).
12. Процесс замены жидкости происходит со средней скоростью 1 литр в минуту.
13. Проследить за изменением цвета жидкости в индикаторе Канал 1, Канал 2 (пп.8,9 рис.2). Когда жидкость в индикаторе потока станет прозрачной процесс замены завершен.
14. Если цвет трансмиссионной жидкости в индикаторе потока - неудовлетворительный, а новая жидкость в емкости подходит к концу, необходимо

добавить новой жидкости в емкость до того, как она закончиться, в противном случае установка автоматически отключиться см. п.16 Раздел 8.

15. Остановить процесс замены, если вы считаете что качество жидкости в системе трансмиссии нормальное, можно нажатием кнопки «**Стоп**» (п.4 рис.2):
    а) Светодиод 1 погаснет;
    б) Подача новой жидкости в систему охлаждения трансмиссии автомобиля прекратиться;
    в) Установка автоматически перейдет в безопасный режим «Кольцо».
16. Установка автоматически отключится, если новая жидкость в подающей емкости закончилась:
    а) Установка автоматически перейдет в безопасный режим «Кольцо».
    б) Раздастся звуковой сигнал «Аврия»;
    в) Светодиод 1 загорится красным цветом;
17. Для отключения режима «Аварии», выключить тумблер питания установки (п.10 рис.2).
    ВНИМАНИЕ!: Безопасный режим «Кольцо» сохраняется даже, когда вы обесточите установку.
18. Проверить на работающем двигателе уровень жидкости в системе трансмиссии. Уровень должен находиться между рисками с надписью «НОТ».
19. Если уровень жидкости в системе трансмиссии ниже или выше нормы, с помощью установки произвести долив или откачку жидкости из системы.

19.1. Для долива жидкости в АКПП выполнить действия:

19.1.1. Штуцер Сливного шланга (п.8 рис.3) вынуть из емкости для «грязной» жидкости и защелкнуть на БРС «Долив/Откачка» (п.4 рис.3).
19.1.2. Включить тумблер питания установки (п.10 рис.2).
19.1.3. Нажать и удерживать кнопку «Слив» (п.5 рис.2).
19.1.4. Через некоторое время отпустить кнопку.
Время удержания рассчитать из количества доливаемой жидкости, учитывая, что ускорительный насос работает с производительностью 800 мл в минуту.
*Например: Необходимо долить 200 мл. Тогда кнопку необходимо удерживать 200 / 800 * 60 = 15 секунд.*
19.1.5. С помощью щупа проверить уровень жидкости в системе трансмиссии.
19.1.6. При необходимости повторить процедуру «Долив».

19.2. Для откачки жидкости из АКПП выполнить действия:

19.2.1. Штуцер Заборного шланга (п.9 рис.3) вынуть из емкости для новой жидкости и защелкнуть на БРС «Долив/Откачка» (п.4 рис.3).
19.2.2. Включить тумблер питания установки (п.10 рис.2).
19.2.3. Нажать и удерживать кнопку «Слив» (п.5 рис.2).
19.2.4. Через некоторое время отпустить кнопку.
19.2.5. С помощью щупа проверить уровень жидкости в системе трансмиссии.
19.2.6. При необходимости повторить процедуру Откачки.

20. Если уровень жидкости в допустимом диапазоне - заглушить двигатель автомобиля.
21. Отсоединить Рабочие шланги установки (пп. 5,6 рис.3) от адаптеров и убрать в отведенное для их хранения место.
22. При необходимости произвести процедуру слива остатков жидкости из установки (см. Раздел 9).
23. Вынуть из емкостей Сливной и Заборный шланги установки (пп. 8,9 рис.3) и убрать в отведенное для их хранения место.

24. Отсоединить клеммы питания установки от аккумуляторной батареи автомобиля, смотать провода на ручку установки.
25. Отсоединить Универсальные адаптеры (п.4 рис.1) от магистрали системы трансмиссии автомобиля.
26. Восстановить все штатные соединения автомобиля.
27. Запустить двигатель и проверить соединения на герметичность.

9. УДАЛЕНИЕ ОСТАТКОВ ЖИДКОСТИ ИЗ УСТАНОВКИ

Если в процессе эксплуатации установки возникла необходимость слить всю оставшуюся в установке жидкость во внешнюю емкость (например, вы использовали внутреннюю емкость и после замены в ней осталось неиспользованное масло, или, например, вам необходимо полностью осушить установку для транспортировки), то необходимо выполнить следующие действия:

1. Штуцер Заборного шланга (п.9 рис.3) защелкнуть на БРС «Емкость» (п.9 рис.3).
2. Сливной шланг (п.8 рис.3) опустить в свободную емкость.
3. Включить тумблер питания установки (п.10 рис.2).
4. Нажать и удерживать кнопку «Слив» (п.5 рис.2), пока из Сливного шланга не прекратит бежать жидкость.
5. Отпустить кнопку «Слив».

10. ТРАНСПОРТИРОВКА И ХРАНЕНИЕ

Транспортирование необходимо производить в упакованном виде в закрытых транспортных средствах железнодорожным, автомобильным, воздушным или речным транспортом.

Транспортировку производить в **вертикальном** положении.

Внимание! Даже после проведения процедуры удаления остатков жидкости из установки (см. Раздел 9) в установке может оставаться от 0,5 до 2 литров трансмиссионной жидкости. Во избежание вытекания жидкости, необходимо закрыть крышку внутренней емкости установки, закрыть транспортировочными заглушками Сливной и Заборный шланги установки.

Хранить изделие следует в заводской упаковке в закрытых помещениях с естественной вентиляцией при температуре от **-05ºС до +45ºС** с относительной влажностью не более **75%**

11. СВЕДЕНИЯ О РЕКЛАМАЦИЯХ

Для гарантийного ремонта необходимо предъявить правильно заполненный гарантийный талон с печатью торгового предприятия и датой продажи.

Акт рекламации на изделие, приобретенное частным лицом, заполняется в гарантийной мастерской.

Для гарантийного ремонта изделия, приобретенного юридическим лицом, необходимо предоставить акт рекламации, подписанный руководителем организации и заверенный оригинальной печатью организации. Акт рекламации должен содержать следующие пункты:

- название и реквизиты организации;
- время и место составления акта;
- фамилии лиц, составивших акт и их должности (не менее 3-х человек)
- дата ввода оборудования в эксплуатацию;

- условия эксплуатации (характер выполняемых работ, количество отработанных часов до выявления неисправности, перечень проводимых регламентарных работ);
- подробное описание выявленных недостатков и обстоятельств, при которых они обнаружены;
- заключение комиссии о причине неисправности.

12. ВОЗМОЖНЫЕ ВИДЫ НЕИСПРАВНОСТЕЙ И СПОСОБЫ ИХ УСТРАНЕНИЯ

Неисправность	Причина возникновения	Способ устранения
Не включается установка	Разрыв цепи питания зажим «крокдил»-установка	Восстановить цепь питания
	Неисправен тумблер включения питания	Обратиться в сервисный центр.
	Неправильно подключены зажимы «крокодил».	Подключить: красный на «плюс» -черный на«массу»
	Неисправна электронная плата	Обратиться в сервисный центр.
Не идет процесс Прокачки установки	1. Насос работает, жидкость не поступает – Засорился эл. магнитный клапан на датчике уровня	Обратиться в сервисный центр.
	2. Насос не работает, жидкость не поступает – Неисправен электродвигатель	Обратиться в сервисный центр.
Установка включается, но не происходит определение направления потока жидкости	1. Низкое давление рабочей жидкости в АКПП (менее 0,3 Бар)	Устранить неполадки в АКПП
	2. Засорена магистраль от АКПП к адаптерам установки	Устранить засор.
После определения канала, установка не включается кнопкой «Пуск»	Дважды и более нажата кнопка «**Стоп**». Произошла блокировка кнопки «**Пуск**»	Отключить и снова включить питание установки.
	Обрыв цепи от кнопки «Пуск» до электронной платы	Восстановить цепь
Установка работает только при удержании кнопки «Пуск»	Неисправна электронная плата	Обратиться в сервисный центр.
После включения установки в работу, через некоторое время, установка выдает «Аварию» и отключается	1. Перед началом замены масла не произведена процедура Прокачки	См. Раздел 5
	2. Не происходит переключение «тандема» - Нарушена цепь от герконовых датчиков до электронной платы	Обратиться в сервисный центр.
	3. Неисправна электронная плата	Обратиться в сервисный центр.
	4. Понизилось напряжение питания	Заменить источник питания
	5. Не происходит переключение блока гидрораспределителей.	Обратиться в сервисный центр.
	6. Электромагнитный клапан на датчике	Обратиться в

	уровня полностью не закрывается	сервисный центр.
В режиме замены установка сливает грязное масло из АКПП, а новое не подает.	1. Не происходит переключение блока гидрораспределителей.	Обратиться в сервисный центр.
	2. Неисправен «тандем» (перепускают манжеты)	Обратиться в сервисный центр.
	3. Неисправна электронная плата	Обратиться в сервисный центр.
В режиме «Кольцо» старая жидкость из АКПП попадает в емкость с чистой жидкостью	Неисправен «тандем» (перепускают манжеты)	Обратиться в сервисный центр
Во время замены наблюдается течь масла из установки	Нарушена герметичность гидравлических соединений	Обратиться в сервисный центр

13. ГАРАНТИЙНЫЕ ОБЯЗАТЕЛЬСТВА

Гарантийный срок эксплуатации установки SL-045M составляет 12 месяцев с даты продажи, но не более 18 месяцев с даты выпуска.

Гарантийные обязательства производителя прекращают свое действие в случае:

1. Нарушения Покупателем правил эксплуатации и хранения установки.
2. Отсутствия в гарантийного талоне отметок о продажи, в противном случае гарантийный срок исчисляется с даты выпуска.
3. При наличии вскрытой пломбировочной ленты.

Изготовитель гарантирует соответствие изделия требованиям технических условий при соблюдении потребителем условий эксплуатации, транспортировки и хранения.

Дата продажи или отгрузки определяется по товарно-транспортной накладной.

Гарантийный срок эксплуатации продлевается на время от подачи обоснованных и принятых рекламаций до момента устранения выявленных замечаний.

Производитель оставляет за собой право вносить в конструкцию изменения, не ухудшающие эксплуатационных характеристик изделия.

14. СВИДЕТЕЛЬСТВО О ПРИЕМКЕ

Установка SL-045M заводской номер №___065_____

Дата выпуска:_____СЕНТЯБРЬ 2010_____

Отметка ОТК _____

15. ГАРАНТИЙНЫЙ ТАЛОН

Гарантийный талон № _7524__

Установка SL-045M заводской номер №___065_____

Дата выпуска:_____

Соответствует требованиям ГОСТ Р 51151-987 Пп.3.1.2, 3.2.1, 3.2.2, 3.3.3, 3.7.4, 3.7.6, 3.7.7, 4.2.1, 4.2.10 и ТУ 4577-001-13669319-2003

Дата продажи: _____

Наименование продавца и его реквизиты:

_____

_____

_____

_____