SICAM

Tyres Equipment & Tools

I ES UK PT F SVE D CSI

CE

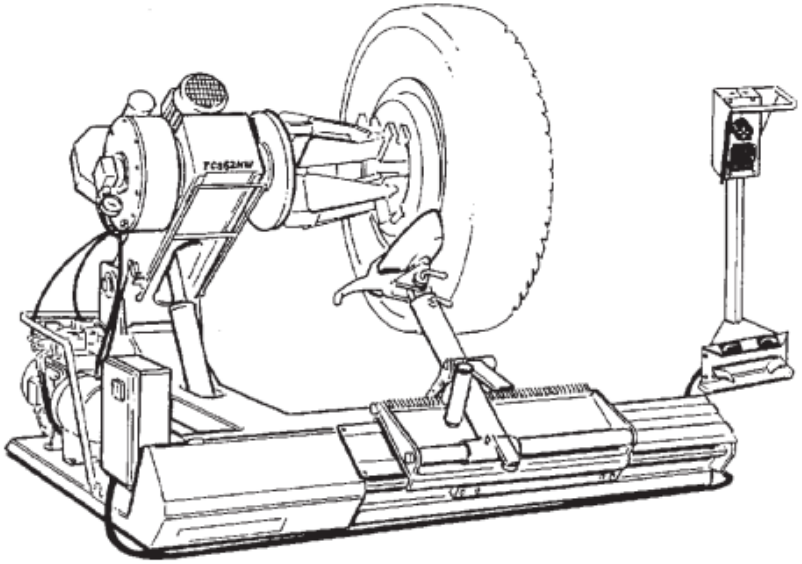

SMONTAGOMME

TYRE CHANGING MACHINE
DÉMONTE PNEUS
REIFENWECHSLER
DESMONTA-NEUMATICOS
DESMONTA-PNEUS
DÄCKMONTERINGSMASKIN
ШИНОМОНТАЖНЫЙ СТАНОК

JUMBO TCS 52 NW

LIBRETTO DI ISTRUZIONI ED AVVERTENZE
INSTRUCTIONS MANUAL - MANUEL D'INSTRUCTIONS
ANLEITUNGSHINWEISE - MANUAL DE INSTRUCCIONES
MANUAL DE INSTRUÇÕES - INSTRUKTIONSBOK
РУКОВОДСТВО ПО ЭКСПЛУАТАЦИИ

COD.301333 Rev.1

Компания ТехАвто производитель и поставщик автосервисного оборудования в России

https://www.teh-avto.ru, телефоны: +7 (485)274-77-11; +7 (495)646-11-97; +7 (812)490-76-21

РУССКИЙ

РЕКОМЕНДАЦИИ

Настоящая инструкция по эксплуатации является неотъемлемой частью станка. Необходимо тщательно изучить содержащиеся в ней рекомендации и инструкции, так как они предоставляют важную информацию, касающуюся безопасности эксплуатации и техобслуживания. Данная инструкция должна сохраняться для ее дальнейшего использования.

JUMBO TCS 52 NW ЭТО ДЕМОНТАЖНЫЙ СТАНОК ДЛЯ ШИН, РАЗРАБОТАННЫЙ И ВЫПОЛНЕННЫЙ ДЛЯ ПРИМЕНЕНИЯ В КАЧЕСТВЕ ОБОРУДОВАНИЯ ДЛЯ ДЕМОНТАЖА И МОНТАЖА ШИН НА ГРУЗОВЫХ, ПРОМЫШЛЕННЫХ СЕЛЬСКОХОЗЯЙСТВЕННЫХ И ЗЕМЛЕРОЙНЫХ МАШИН.

СТАНОК БЫЛ РАЗРАБОТАН ДЛЯ ЭКСПЛУАТАЦИИ В РАБОЧИХ УСЛОВИЯХ, УКАЗАННЫХ В НАСТОЯЩЕМ РУКОВОДСТВЕ, И В СООТВЕТСТВИИ С УКАЗАНИЯМИ ИЗГОТОВИТЕЛЯ.

Станок должен применяться для выполнения только таких операций, для которых он был специально разработан. Любое другое его применение должно считаться неправильным и не по назначению.

Изготовитель не может быть привлечен к ответственности за повреждений, вытекающих из-за неправильного или ошибочного применения, и использования не по назначению.

ПРИМЕЧАНИЕ: станки **JUMBO TCS 52 NW** могут быть использованы лишь только обученным и подготовленным персоналом. Любые операции с электрической, гидравлической и пневматической системой должны выполняться высококвалифицированным персоналом.

СОДЕРЖАНИЕ

ОБЩИЕ УКАЗАНИЯ 3

ТЕХНИЧЕСКИЕ ХАРАКТЕРИСТИКИ
- Технические данные, диапазон применения и данные заводской таблички 5
- Составляющие части 7
- Поставляемые принадлежности, принадлежности поставляемые по отдельному заказу 9

УСТАНОВКА
- Распаковка, перемещение и размещение 11
- Электрическое подключение и проверка работы 13
- Описание защитных устройств 15

ИНСТРУКЦИЯ ПО ЭКСПЛУАТАЦИИ
- Условные обозначения составляющих частей 17
- Блокировка колес 19
- Обращение с бескамерными колесами и с колесами суперсинга 21
- Обращение с колесами сельскохозяйственных машин 23
- Обращение с колесами землеройных машин 25

НЕИСПРАВНОСТИ, ИХ ПРИЧИНЫ И ВОЗМОЖНЫЕ СПОСОБЫ УСТРАНЕНИЯ 27

ПОВСЕДНЕВНОЕ ОБСЛУЖИВАНИЕ 29

ПЕРЕВОЗКА, СПИСАНИЕ, ПЕРЕПЛАВКА 29

ТЕХНИЧЕСКОЕ ОБСЛУЖИВАНИЕ И ЗАПАСНЫЕ ЧАСТИ 31

DATI DI TARGA
REGISTRATION PLATE DATA
DONNEES DE PLAQUE
ANGABEN AUF DEM MATRIKELSCHILD
DATOS DE CHAPA
ДАННЫЕ ТАБЛИчКИ

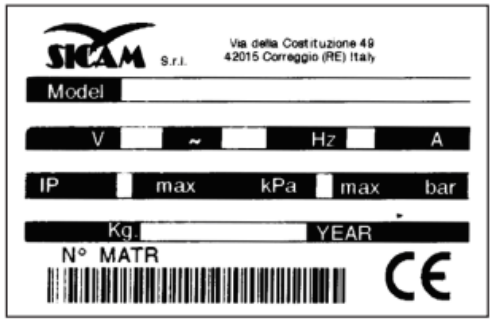

РУССКИЙ

ТЕХНИЧЕСКИЕ ХАРАКТЕРИСТИКИ

ТЕХНИЧЕСКИЕ ДАННЫЕ

РАЗМЕРЫ
Мин./Макс. Высота ..... 870-1750мм.
Длина ..... 1750 мм.
Мин./Макс.Ширина ..... 1900-2200мм.

ВЕС
Вес нетто ..... 882 кг
Вес брутто ..... 1003 кг

ДВИГАТЕЛЬ РЕДУКТОРА
Мощность ..... 1,5 / 2,2 кВт
Фазы ..... 3 ~
Электрическое питание ..... 230-400В 2 скор.

ШУМНОСТЬ ..... 75 дБ

ДВИГАТЕЛЬ ГИДРАВЛИЧЕСКОГО УЗЛА
Мощность ..... 1.1 кВт
Электрическое питание 230-400В

ДИАПАЗОН ПРИМЕНЕНИЯ

JUMBO TCS 52 NW предназначен для демонтажа колес и дисков со следующими минимальными и максимальными размерами:

	мин.	макс.
Работает с колесами	14"	42"
с наставками для кулачков (по отдельному заказу)	42"	52"
Макс. диаметр колеса		2300 мм.
Макс. ширина колеса		910 мм.

⚠ **Категорически запрещается выполнять операции по накачиванию шины если колесо все еще находится на машине!**

⚠ **Очень тяжелые колеса должны перемещаться как минимум 2 операторами!**

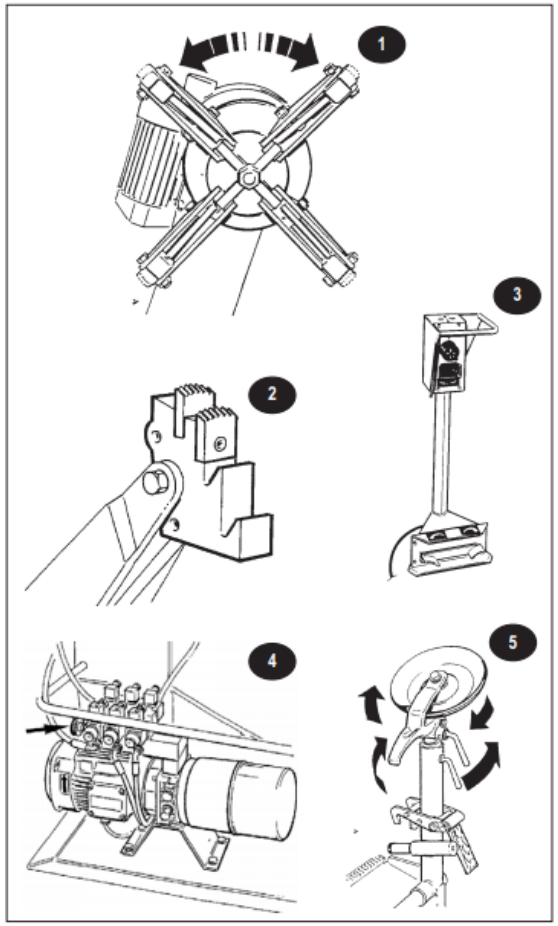

Компания ТехАвто производитель и поставщик автосервисного оборудования в России

https://www.teh-avto.ru, телефоны: +7 (485)274-77-11; +7 (495)646-11-97; +7 (812)490-76-21

РУССКИЙ

ТЕХНИЧЕСКИЕ ХАРАКТЕРИСТИКИ

Описание основных составляющих узлов

1. УНИВЕРСАЛЬНОЕ САМО-ЦЕНТРИРУЮЩЕЕСЯ УСТРОЙСТВО
с 4 кулачками и двухскоростным вращением в двух направлениях. Гидравлическое открывание и закрывание с регулируемым давлением.

2. ЗАЖИМНЫЙ КУЛАЧОК
Кулачок разработан таким образом, чтобы обеспечить возможность сцепления в разных положениях (смотри инструкцию на стр. 15-19).

3. ПЕРЕНОСНОЙ ОРГАН УПРАВЛЕНИЯ
Все механизмы управления находятся на переносном органе дистанционного управления, при помощи которого координируются все операции.

4. НАСОСНАЯ СТАНЦИЯ
Регулирует рабочее давление самоцентрирующегося устройства, обеспечивая качественную работу также при демонтаже нескольких типов дисков из легкого сплава.

5. РАБОЧИЙ РЫЧАГ
Система вращения "непосред-ственного действия" облег-чает переход от одной операции к другой во время снятия борта, извлечения шины при помощи инструмента, и т.д.

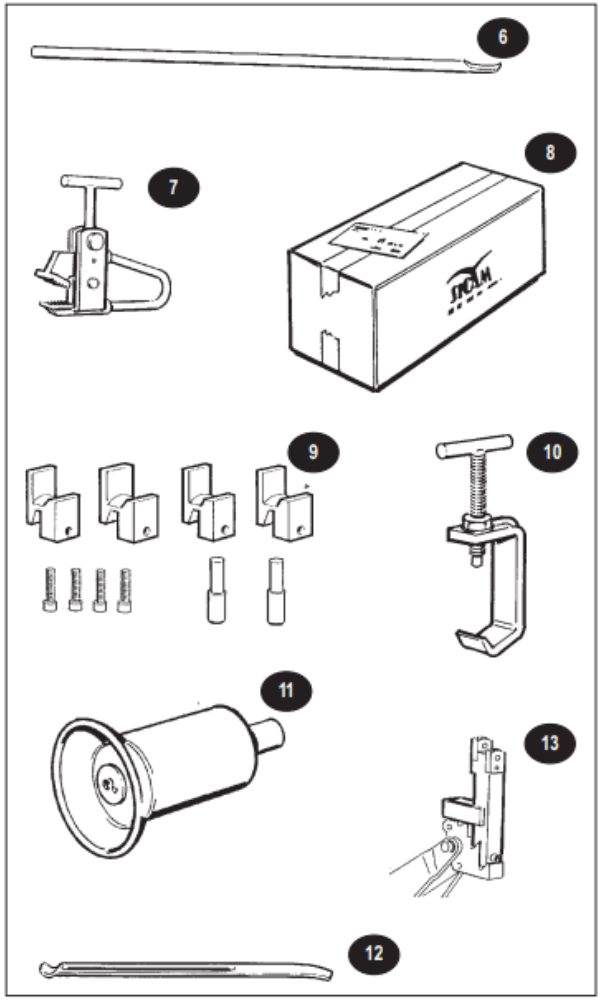

РУССКИЙ

ПОСТАВЛЯЕМОЕ ОБОРУДОВАНИЕ

МОНТИРОВКА (фиг. 6)
Это инструмент, необходимый для поднятия борта шины и выведения его на башню во время операций по демонтажу (см. инструкцию на стр.23).

ЗАЖИМЫ ДЛЯ ДИСКОВ (фиг.7)
Употребляются для облегчения операций по монтажу бескамерных шин и шин суперсинга.

Примечание
Коробка, в которой содержится **поставляемое комплектующее обору-дование**, включена в упаковку станка (**фиг.8**).

ОБОРУДОВАНИЕ, ПОСТАВЛЯМОЕ ПО ОТДЕЛЬНОМУ ЗАКАЗУ

КАПРОНОВЫЕ ПРЕДОХРАНИТЕЛЬ-НЫЕ ДЕТАЛИ (фиг.9)
это специальные предохранительные детали для дисков из алюминия (и легкого сплава), которые должны быть установлены на кулачках (комплект из 4 шт.)

СТРУБЦИНЫ(2 шт.) (фиг.10):
употребляются для закрепления "небольшого диска" на диске колеса

РОЛИК ДЛЯ БЕСКАМЕРНЫХ ШИН (фиг. 11):
при его помощи выполняются операции по разбортовке бескамерных шин.

РЫЧАГ ДЛЯ НЕБОЛЬШИХ ДИСКОВ И СТРУБЦИН (фиг.12а).
необходимый для освобождения кольца блокировки борта.

НАСТАВКИ НА 52" (фиг.12б)
Это специальные наставки, необходимые для работы с колесами размером 52" (см. стр.19)

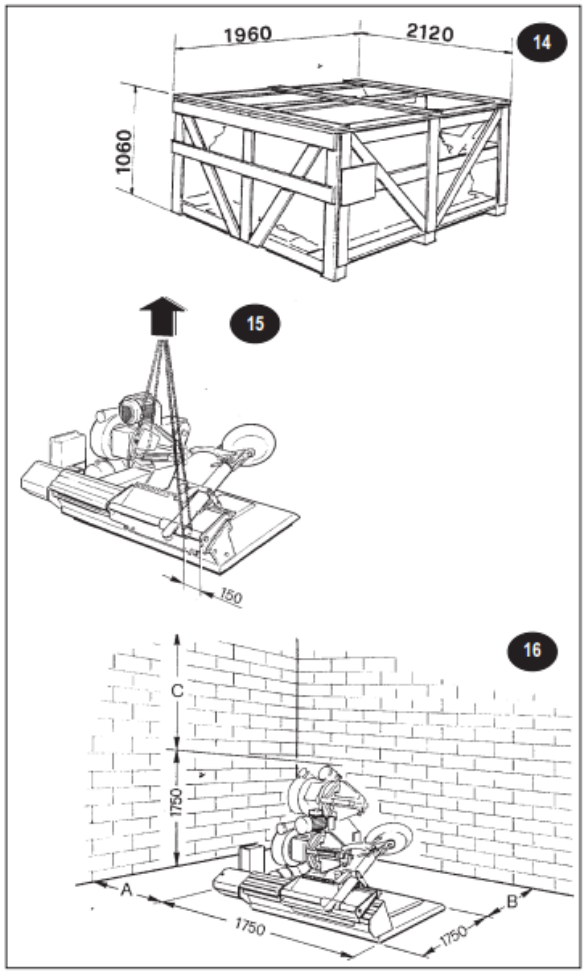

УСТАНОВКА

Операции по распаковке, перемещению и размещению

РАСПАКОВКА (фиг.14)

При получении станка (фиг. 14), удалив упаковку (*будьте осторожны при удалении бандажных полос*), необходимо убе-диться в сохранности станка, визуально проверив отсутствие поврежденных частей. *В случае сомнения не использо-вать станок* и обратиться к квалифици-рованному персоналу и/или к продавцу.

⚠ Упаковка (полиэтиленовые пакеты, пенопластовый заполнитель, пленка, гвозди, скрепки, деревянные детали и т.д.) *не должны находиться в пределах досягаемости детей*, так как они являются источниками опасности.
Поместить вышеуказанные материалы в соответствующие места сбора, если они загрязняют окружающую среду или не являются биоразлагающимися.

ПЕРЕВОЗКА(фиг.15)

При установке или возможном перемещении станка, необходимо руководствоваться следующей инструкцией:

- **Строповать** при помощи надлежащих тросов (длиной 1,50 м и 2 м соот-ветственно) в точках, указанных на фиг. 15, соблюдая расстояние (150 мм), приведенное на фиг. 15.
- **Поднять** при помощи лебедки с соответствующей грузоподъемностью.
  Вес нетто: ..... 882 кг

ПРИМ: В том случае, если возникнет необходимость в перевозке или перемещении станка, необходимо принять надлежащие меры безопасности.

РАЗМЕЩЕНИЕ (фиг.16)

ГАБАРИТНЫЕ РАЗМЕРЫ :

- Макс. высота ..... 1750 мм.
- Длина: ..... 1750 мм.
- Макс. ширина ..... 2200 мм.

БЕЗОПАСНОЕ РАССТОЯНИЕ:
Для безопасной и эргономичной эксплуатации станка рекомен-дуется размещать его таким образом, чтобы обеспечить возможность управлять станком при помощи переносного органа управления в полной безопасности.
См. фиг. 16 размеры A - B - C.

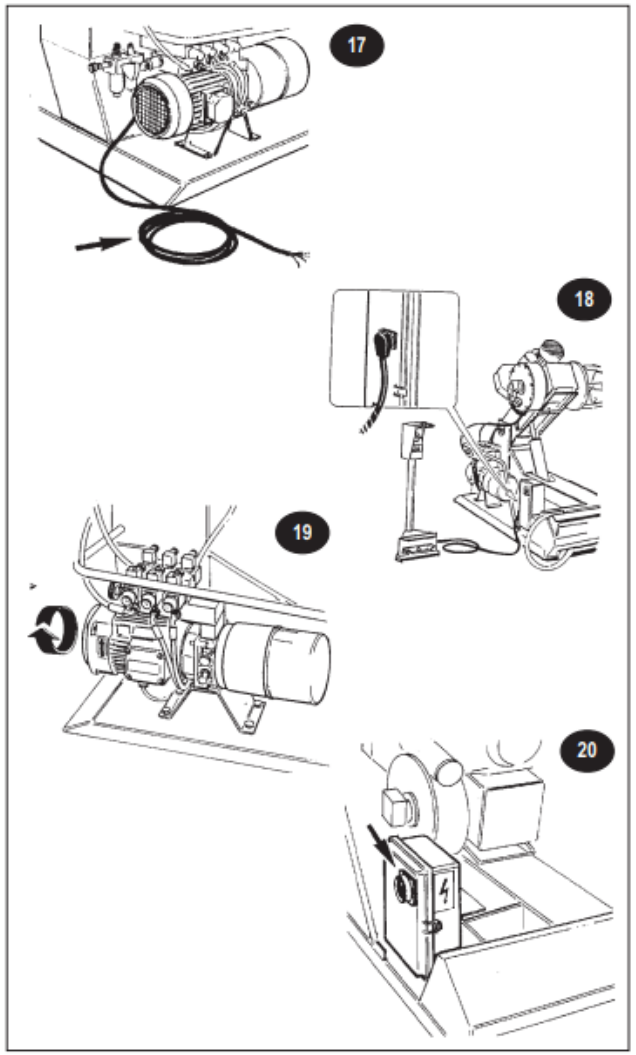

РУССКИЙ

УСТАНОВКА

подключение и проверка работы

ЭЛЕКТРИЧЕСКОЕ ПОДКЛЮЧЕНИЕ

⚠ **ЛЮБЫЕ РАБОТЫ ПО ЭЛЕКТРИЧЕСКОЙ СИСТЕМЕ, ДАЖЕ САМЫЕ НЕЗНАЧИТЕЛЬНЫЕ, ДОЛЖНЫ ВЫПОЛНЯТЬСЯ КВАЛИФИЦИРОВАН-НЫМ ПЕРСОНАЛОМ!**

- Проверить соответствие напряжения линии и напряжения, указанного на табличке станка.
- Подключить питающий кабель к вилке, соответствующей европейским нормам или нормам страны назначения станка. Вилка должна быть обязательно оборудована контактом заземления (**фиг. 17**).
- Проверить надежность заземления.
- Станок должен быть подключен к сети при помощи рубильника, соответству-ющего европейским нормам с размы-канием контактов не менее, чем на 3 мм.
- Проверить, что многополюсный соединитель на электрическом щите (**фиг.18**) подключен правильно.
- Осуществив подключение и при включенном станке проверить пра-вильное направление вращения: напра-вление вращения должно соответ-ствовать направлению, указанному стрелкой на двигателе насосной станции (см. **фиг.19**).
- В случае вращения в противоположную сторону, поменять местами два проводника в вилке.
- В случае ненормальной работы станка, немедленно выключить **общий выключатель (фиг. 20)**, и прочитать инструкцию по эксплуатации, раздел **"Неисправности, их причины и возможные способы устранения"** на стр.27 .

ПРИМ: Выключатель 2 (фиг.20) необходим для второй скорости

ЗАВОД-ИЗГОТОВИТЕЛЬ НЕ ВОЗЛАГАЕТ НА СЕБЯ ОТВЕТСТВЕННОСТЬ ЗА НЕСОБЛЮДЕНИЕ ДАННОЙ ИНСТРУКЦИИ.

JUMBOTCS 52 NW

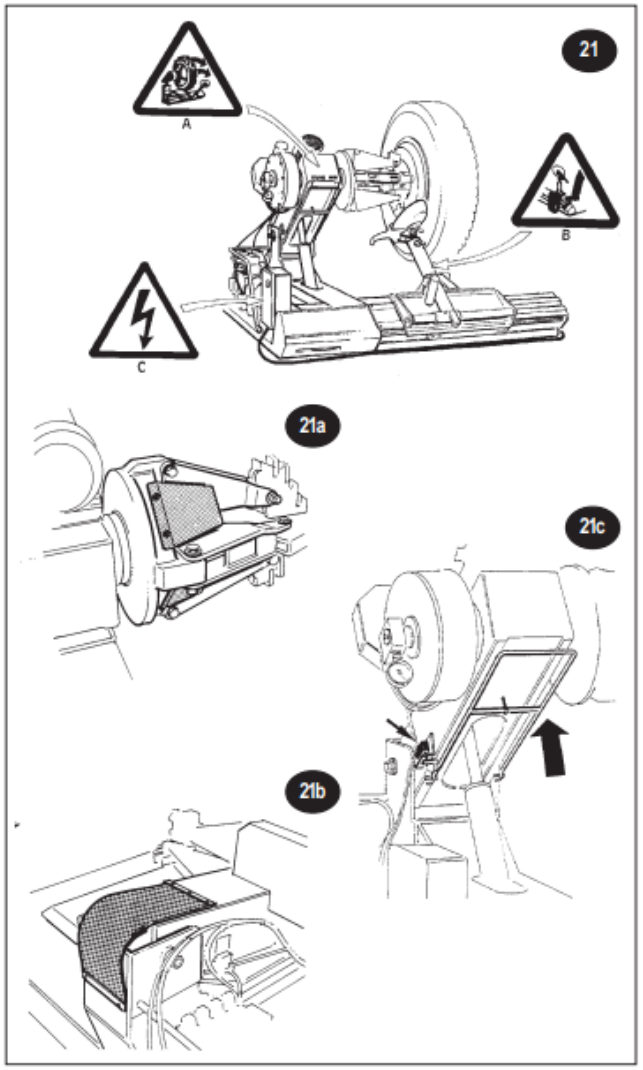

Компания ТехАвто производитель и поставщик автосервисного оборудования в России

https://www.teh-avto.ru, **телефоны:** +7 (485)**274-77-11;** +7 (495)**646-11-97;** +7 (812)**490-76-21**

РУССКИЙ

ЗАЩИТНЫЕ УСТРОЙСТВА

⚠ Всегда уделять внимание **ПРЕДУПРЕДИТЕЛЬНЫМ ЗНАКАМ** в виде самоклеющихся этикеток, наклеенных на станок (фиг.13).

(A) - этикетка "разблокировка колеса" (кодовый н. 300913)
(B) - этикетка "зацепление рычага-инструменто-держателя" (кодовый н. 300914)
(C) - этикетка присутствия напряжения (код 100789)

В случае утери или износа одной или нескольких самоклеющихся этикеток, наклеенных на станок, просьба заказать недостающие этикетки, указывая соответствующий номер кода, в службе "запасных частей" фирмы SICAM.

JUMBO TCS 52 NW оснащен следующими защитными устройствами:
1) Защитные плиты самоцентрирующегося устройства (см.фиг.21а)
2) Защитные устройства рычага патрона (см. фиг.21б)
3) Предохранительный микровыключатель (см. фиг. 21в)

Фиг. 21а - Защитные плиты самоцентрирующегося устройства
Это 4 плиты из листового металла, прикрепленные к самоцентрирующе-муся устройству для защиты диска скольжения во время открытия патрона.
Их функция состоит в предотвращении случайного введения частей тела или предметов во время открытия патрона.

Фиг. 21б - Защитное устройство рычага патрона
Это резиновая предохранительная полоса, установленная на задней части рычага патрона. Применяется для предотвращения слу-чайного введения частей тела или предметов во время поднимающегося движения рычага патрона.

Фиг. 21в - Предохранитель-ный микровыключатель
Это электрическое устройство, мгновенно блокирующее опу-скающееся движение рычага патрона.

⚠ **ВНИМАНИЕ !** В случае неисправности, повреждения или же отказа вышеуказанных защитных устройств, рекомендуем немедленно обращаться в службу "запасных частей" фирмы SICAM (смотри раздел "техническое обслуживание и запасные части" на стр. 31)

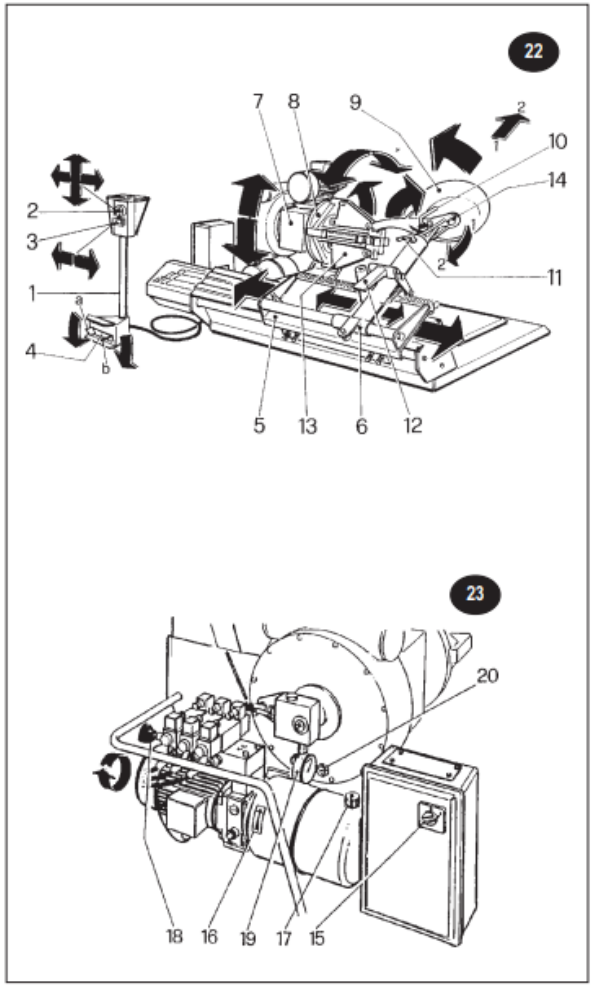

РУССКИЙ

ИНСТРУКЦИЯ ПО ЭКСПЛУАТАЦИИ

Описание основных составляющих частей, имеющих важное значение при эксплуатации

УСЛОВНЫЕ ОБОЗНАЧЕНИЯ
1. ПЕРЕНОСНОЙ ОРГАН УПРАВЛЕНИЯ
2. МАНИПУЛЯТОР (движение тележки и рычаг патрона)
3. СЕЛЕКТОР (движение открытия закрытия самоцентрирующегося устройства)
4. ПЕДАЛИ:
   (a)педаль вращения самоцентрирующегося устройства по часовой стрелке
   (b) педаль вращения самоцентрирующегося устройства против часовой стрелки)
5. ТЕЛЕЖКА
6. РЫЧАГ ДЕРЖАТЕЛЬ ИНСТРУМЕНТА
7. РЫЧАГ ДЕРЖАТЕЛЬ ПАТРОНА
8. САМОЦЕНТРИРУЮЩЕЕСЯ УСТРОЙСТВО
9. УСТРОЙСТВО ДЛЯ РАЗБОРТОВКИ
10. ШТИФТ УСТАНОВКИ ИНСТРУМЕНТА
11. ШТИФТ УСТАНОВКИ РЫЧАГА
12. ПЕДАЛЬ РЫЧАГА ДЕРЖАТЕЛЯ ИНСТРУМЕНТА
13. РЫЧАГ САМОЦЕНТРИРУЮЩЕГОСЯ УСТРОЙСТВА
14. ИНСТРУМЕНТ
15. ОБЩИЙ ВЫКЛЮЧАТЕЛЬ
16. УКАЗАТЕЛЬ НАПРАВЛЕНИЯ ВРАЩЕНИЯ
17. УКАЗАТЕЛЬ УРОВНЯ МАСЛА
18. РУКОЯТКА РЕГУЛИРОВКИ ГИДРАВЛИЧЕСКОГО ДАВЛЕНИЯ
19. ГИДРАВЛИЧЕСКИЙ МАНОМЕТР СМОТРОВОЕ ОКОШКО МИНИМАЛЬНОГО УРОВНЯ МАСЛА РЕДУКТОРА

ПРОВЕРКА РАБОТЫ
⚠ **ВНИМАНИЕ**: *Перед началом эксплуатации демонтажного станка для шин необходимо проверить исправность работы станка, выполнив следующий контроль работы:*

1) Проверка исправной работы тележки (5) и рычага патрона (7) (см. фиг. 22)
- смещению манипулятора **2** налево должно соответствовать движение тележки налево.
- смещению манипулятора **2** направо должно соответствовать движение тележки направо.
- смещению манипулятора **2** вверх должно соответствовать движение рычага патрона вверх.
- смещению манипулятора **2** вниз должно соответствовать движение рычага патрона вниз.

2) Проверка исправной работы самоцентрирующегося устройства (8) (смотри фиг. 22)
- перемещению селектора **3** налево должно соответствовать открытие самоцентрирующегося устройства;
- перемещению селектора **3** направо должно соответствовать смыкание самоцентрирующегося устройства;
- нажатию педали **4 (a)** должно соответствовать вращение самоцентрирующегося устройства по часовой стрелке;
- нажатию педали **4 (б)** должно соответствовать вращение самоцентрирующегося устройства против часовой стрелки

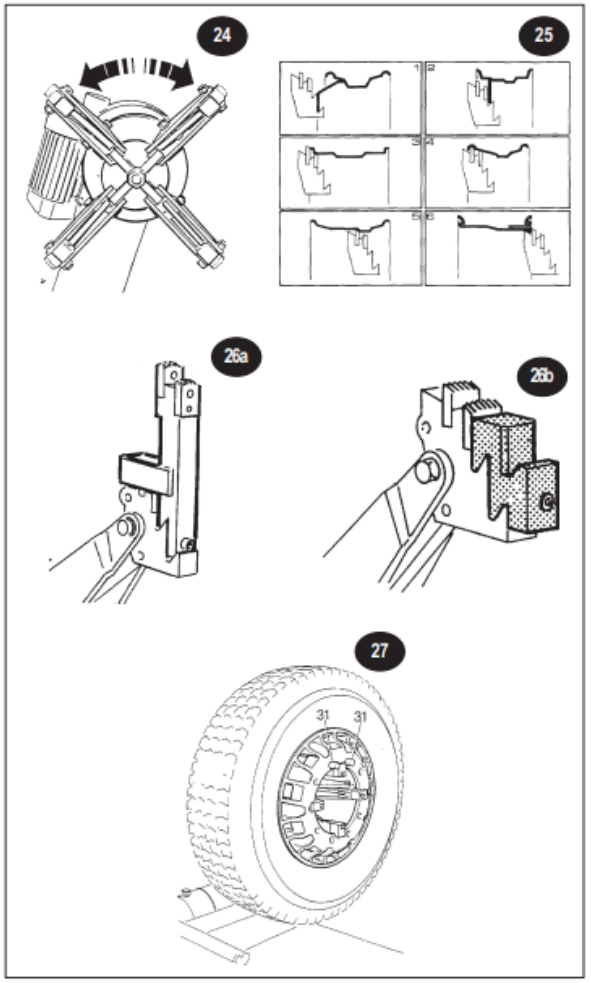

Компания ТехАвто производитель и поставщик автосервисного оборудования в России

https://www.teh-avto.ru, телефоны: +7 (485)274-77-11; +7 (495)646-11-97; +7 (812)490-76-21

БЛОКИРОВКА КОЛЕСА

РАБОТА БЛОКИРОВКИ КОЛЕСА

Самоцентрирующееся устройство **(фиг. 24)** работает посредством гидравлической системы высокого давления, регулируемой от 20 до 110 бар при вращении соответствующей рукоятки **(18)** (см. фиг. 23 на стр. 16); показания снимаются с манометра **(19)**.

Нормальное рабочее давление составляет 110 бар. Для работы со слабыми или особенно тонкими дисками необходимо уменьшить данное значение давления.

Самоцентрирующееся устройство оборудовано 4 кулачками для блокировки любого типа **ДИСКА ОТ 14" ДО 42"**. Смотри примеры 1, 2, 3, 4, 5, 6 **(фиг. 25)**.

Для работы с **ДИСКАМИ ОТ 42" до 52"** по запросу поставляются 4 наставки, которые должны устанавливаться на кулачки (см. фиг. 26а).

Для ***колес с диаметром, менее 800 мм или выше 1500 мм,*** рекомендуется снять палец инструментодержателя и установить его во второе отверстие при помощи соответствующего пальца (11) (фиг. 22)

Для **ДИСКОВ ИЗ АЛЮМИНИЯ** и из легкого сплава имеются 4 капроновые предохранительные детали, которые должны устанавливаться на кулачками (фиг. 26б).

МОНТАЖ КАПРОНОВЫХ ПРЕДОХРАНИТЕЛЬНЫХ ДЕТАЛЕЙ НА ДИСКИ ИЗ ЛЕГКОГО СПЛАВА

Монтаж капроновых предохранительных деталей смотри на фиг. 26б, а **блокировку диска** - на **фиг. 27.**

ПРИМ: Для монтажи и демонтажа особенно сложных шин необходимо поставить 2 блокировочных устройства **(31)** (фиг. 27) на отверстия диска, чтобы предотвратить возможное скольжение диска по капроновым предохранительным деталям.

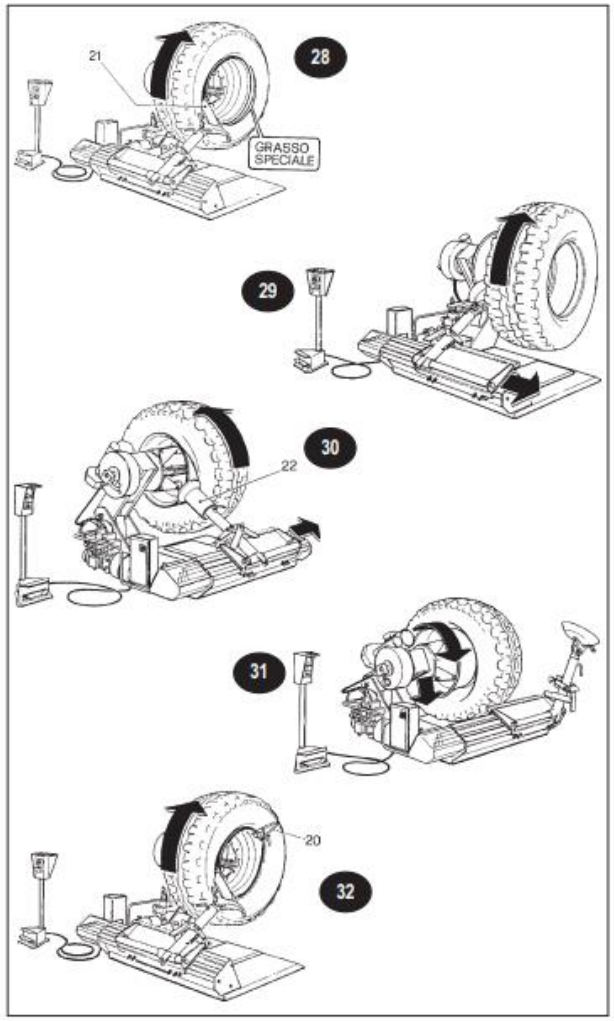

БЕСКАМЕРНЫЕ КОЛЕСА И КОЛЕСА СУПЕРСИНГЛ

операции по демонтажу и монтажу *(смотри условные обозначенич и фигуры 22-23 на стр. 16)*

ДЕМОНТАЖ

Разбортовать переднюю часть шины и, вжимая борт в паз, смазать при помощи соответствующей смазки выступающую часть диска и борт (21) (фиг. 28). Повторить операцию и для обратной части **(фиг. 29)**.

Если диск с выступом (*т.е., если он наклонен от 10° до 15°*), продолжать операцию по разбортовке до достижения полного удаления покрышки из диска. Для облегчения выполнения данных операции рекомендуется использовать специальный "ролик для бескамерных шин" **(22) (фиг. 30)**, поставляемый по запросу.

ПРИМ.: Для демонтажа шин суперсингл с особенном твердым тканым кордом или бескамерных шин с диском с высоким выступом ссылаться на инструкцию по демонтажу колес сельскохозяйственных машин (смотри инструкцию на стр. 23)

ПРИМ: хорошо смазать борт и край диска.

МОНТАЖ

Для монтажа несложных бескамерных шин, перенести покрышку на тележку, наклоняя ее как это указано на **фиг. 31**. Затем вставить и опустить диск, оказывая усилие на покрышку с тем, чтобы позволить верхней части диска войти в шину.

Если это невозможно, использовать специальные зажимы, имеющиеся в оснастке **(20) (фиг. 32)**, и монтировать два борта одновременно. Для монтажа второго борта действовать как это указывается деталью 20 на фиг. 32.

ПРИМ.: Для монтировки особенно твердых бескамерных шин или шин суперсингл смотри инструкцию по демонтажу колес сельскохозяйственных машин (смотри инструкцию на стр. 23)

⚠ **Внимание!** Категорически запрещается выполнять операции по накачиванию шины если колесо все еще находится на машине!

⚠ **Внимание!** Очень тяжелые колеса должны перемещаться как минимум 2 операторами !

ЗАВОД-ИЗГОТОВИТЕЛЬ НЕ ВОЗЛАГАЕТ НА СЕБЯ ОТВЕТСТВЕННОСТЬ ЗА НЕСОБЛЮДЕНИЕ ДАННОЙ ИНСТРУКЦИИ.

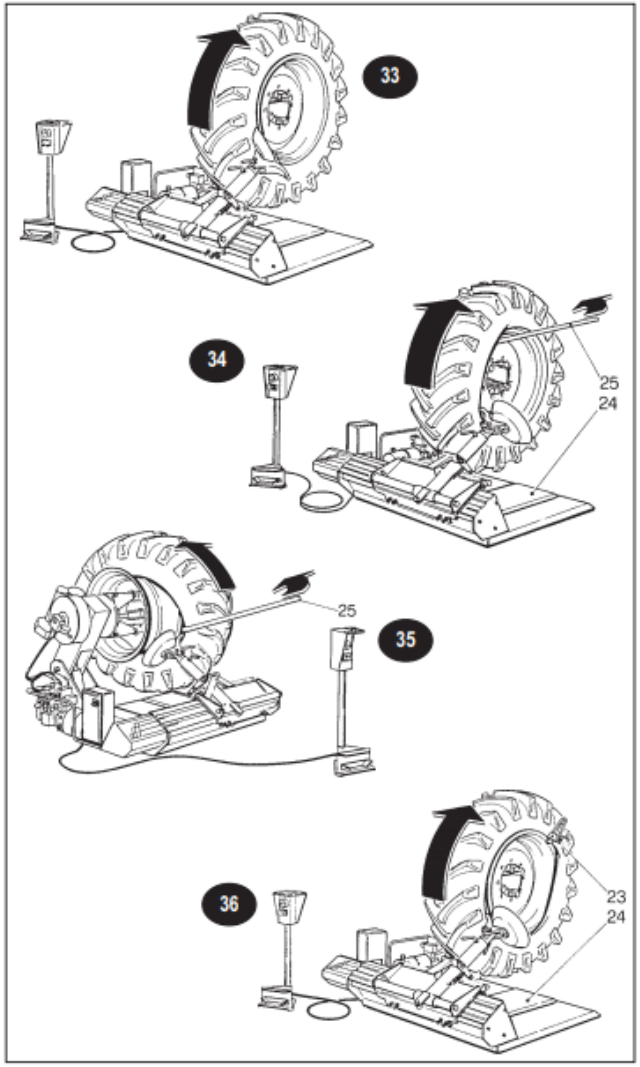

Компания ТехАвто производитель и поставщик автосервисного оборудования в России

https://www.teh-avto.ru, **телефоны:** +7 (485)**274-77-11;** +7 (495)**646-11-97;** +7 (812)**490-76-21**

РУССКИЙ

КОЛЕСА СЕЛЬСКОХОЗЯЙСТВЕННЫХ МАШИН

операции по демонтажу и монтажу *(смотри условные обозначенич и фигуры 22-23 на стр. 16)*

ДЕМОНТАЖ

- Заблокировать колесо на самоцентрирующемся устройстве и поднять его таким образом, чтобы край диска соприкасался с инструментом для разбортовки. При помощи передвижного органа управления (2) и селектора (3) (см. фиг. 22 на стр. 16) опустить шину и начать операцию разбортовки **(фиг. 33).** Нажимая педали (4) и селектор (3) (фиг. 22) плавно передвигать ролик для разбортовки при постоянном вращении патрона.
- Смазать борт и край диска соответствующим маслом, поддерживая колесо во вращении. По завершению операции повернуть инструмент на 180□, сняв специальный штифт (11) (фиг. 22). Повторить таким же образом разбортовку на другой стороне шины.
- Опрокинуть рычаг инструментодержателя (6) (фиг. 22) и вывести его на переднюю часть шины, нажав педали (12) (фиг. 22). При помощи штифта (10) (фиг. 22) вывести инструмент (14) (фиг. 22) в положение 2 и снова зацепить рычаг инструментодержателя за тележку. При помощи соответствующего манипулятора подвести инструмент (приближая к шине до полного сцепления борта, см. фиг. 34). По завершению операции, натянуть шину, удалив диск от инструмента; делать так, чтобы борт входил в паз.
- Вставить соответствующий рычаг (25) **(фиг. 34)** между бортом и диском на правой стороне инструмента, так чтобы борт остался на инструменте. Отодвинуть инструмент наружу, пользуясь специальной отметкой на краю диска; снова приблизить диск (фиг. 34) до полного извлечения переднего борта. Опереть колесо на платформу тележки (24) (фиг. 34), получив таким образом достаточное пространство для свободного извлечения камеры.
- Для демонтажа заднего борта действовать так, как это описано на **фиг. 35**. Повернуть инструмент на 180□, вставить его между диском и бортом, довести его до края диска и вставить рычаг (25) (фиг. 35), вращая патрон по часовой стрелке до завершения операции.

МОНТАЖ

- Поставить шину на диск, установить специальные зажимы (23) (**фиг. 36**) на переднем краю диска и установить инструмент, ссылаясь на край диска.
- Вращать патрон по часовой стрелке до полного монтажа заднего борта.
- Ввести камеру *(не забывая, что следует опускать патрон)* и поставить колесо на платформу тележки (24) (фиг. 36) с целью облегчения монтажа.
- Снова установить инструмент около клапана *с соответствующей отметкой по отношению к краю диска*, смонтировать зажимы (23) (фиг. 36) слева от инструмента, вращая колесо по часовой стрелке и убеждаясь, что борт находится в пазу диска.

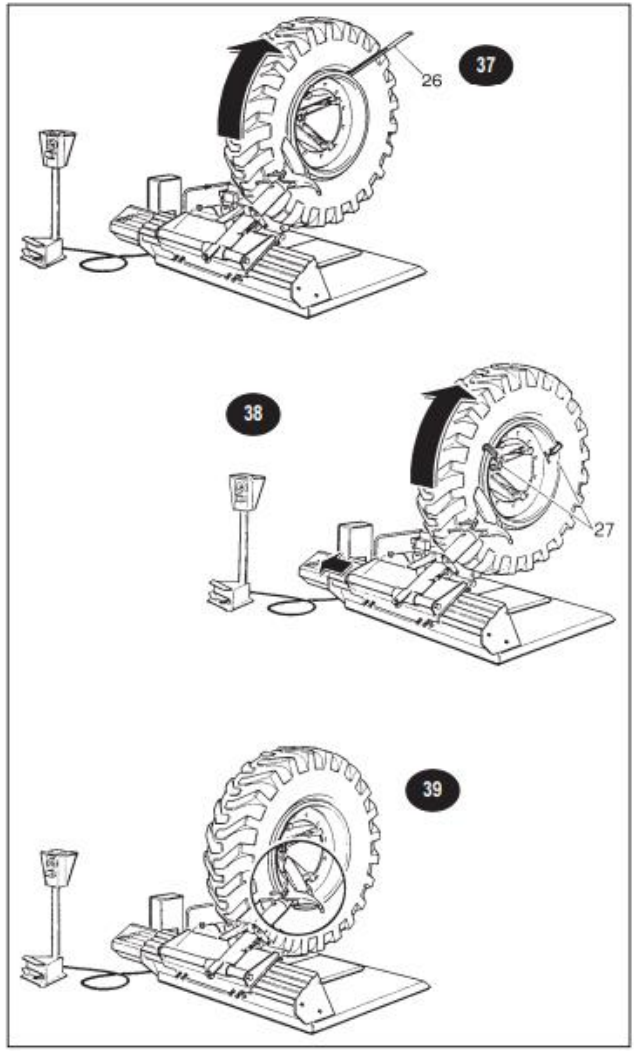

РУССКИЙ

КОЛЕСА ЗЕМЛЕРОЙНЫХ МАШИН

операции по демонтажу и монтажу *(смотри условные обозначения и фиг. 22-23 на стр.16)*

ДЕМОНТАЖ

- Поставить инструмент для разбортовки около диска. Поддерживая покрышку во вращении, нажать борт и освободить блокирующее кольцо, которое затем следует снять при помощи рычага (26) **(фиг.37)**.
- После этого повторить операции разбортовки для обратной стороны, и передвигать инструмент для разбортовки до тех пор, пока шина не извлечется.

ПРИМ.: Для особенно твердых и блокированных на диске колес рекомендуется использовать 2 "крепежные струбцины" (27) **(фиг. 38)**, поставляемые по требованию.
Струбцины используются для того, чтобы закрепить небольшой диск на диске; таким образом, во время разбортовки переднего края, освобождается также небольшой диск шины. В случае, если небольшой диск не отделится, извлечь шину и вместе с ней небольшой диск. Для его удаления необходимо установить его на патрон станка как это делается для обычных дисков, и разбортовать его с задней стороны.

МОНТАЖ

- Подвести покрышку к диску, выполняя правильную центровку; завершить монтаж второго борта при помощи инструмента для разбортовки.
- Вставить небольшой диск и заблокировать его при помощи соответствующего блокирующего кольца.
- В случае работы с бескамерной шиной необходимо вставить между диском и небольшим диском специальное уплотнительное кольцо.
- Если колесо снабжено камерой, необходимо ввести ее в покрышку до монтажа и опустить ее, чтобы она легла равномерно внутри покрышки. Во время монтажа расположить клапан в соответствующее отверстие диска.

ПРИМ.: Во время операции опускания шины, необходимо поставить иструмент для разбортовки перед колесом **(фиг. 39)**, *предотвращая, таким образом, возможные повреждения, вызванные случайным отсоединением блокирующего кольца.*

⚠ **Внимание !**
Категорически запрещается выполнять операции по накачиванию шины если колесо все еще находится на машине!

⚠ **Внимание !**
Очень тяжелые колеса должны перемещаться как минимум 2 операторами !

ЗАВОД-ИЗГОТОВИТЕЛЬ НЕ ВОЗЛАГАЕТ НА СЕБЯ ОТВЕТСТВЕННОСТЬ ЗА НЕСОБЛЮДЕНИЕ ДАННОЙ ИНСТРУКЦИИ !

РУССКИЙ

НЕИСПРАВНОСТИ, ИХ ПРИЧИНЫ И ВОЗМОЖНЫЕ СПОСОБЫ УСТРАНЕНИЯ

неисправности	причины	возможные способы устранения
Самоцентрирующееся устройство не вращается ни в каком направлении	1. Силовая вилка не подключена к сети 2. Неправильное подключение вилки 3. Несоответствующее напряжение 4. Главный выключатель не включен 5. Неисправны предохранители	1. Проверить правильности ввода вилки в розетку и ее подключение 2-3 Смотри пункт 1 4. Включить главный выключатель 5. Заменить предохранители.
Самоцентрирующееся устройство вращается с недостаточной силой	1. Неправильное напряжение сети 2. Ремень не натянут 3. Предохранитель "перегорел"	1. Убедиться, что значение сетевого напряжения соответствует значению, указанному на заводской табличке 2. Отрегулировать натяжение при помощи соответствующего устройства 3. Заменить предохранитель
Самоцентрирующееся устройство не блокирует колесо надлежащим образом	1. Термомагнитный выключатель не включен 2. Недостаточное давление гидравлической сети 3. Потери давления в гидравлической системе	1. Убедиться, что двигатель насосной станции вращается в нужном направлении 2. Отрегулировать надлежащим способом давление гидравлической сети 3. Устранить возможные потери давления
Машина (тележка, рычаг или патрон) не выполняет никакого движения с гидравлическим приводом	1. Двигатель насосной станции не вращается в нужном направлении 2. Термомагнитный выключатель не включен 3. Перегорел предохранитель на цепи 24В	1. Инвертировать фазы 1-2 в силовой вилке 2. Включить термомагнитный выключатель 3. Заменить предохранитель

⚠ **Другие возможные неисправности имеют в основном технический характер и должны проверяться и при возможности устраняться высококвалифицированным техническом персоналом.**

Компания ТехАвто производитель и поставщик автосервисного оборудования в России

https://www.teh-avto.ru, **телефоны:** +7 (485)**274-77-11;** +7 (495)**646-11-97;** +7 (812)**490-76-21**

РУССКИЙ

ПОВСЕДНЕВНОЕ ОБСЛУЖИВАНИЕ

очистка и техобслуживание станка со стороны оператора

ДлЯ обеспеЧенИЯ эффективной и исправной работы станка необходимо осуществлЯть Чистку и плановое **техническое обслуживание**.
Операции планового технического обслуживания должны выполнЯтьсЯ оператором согласно нижеприведенной инструкции производителя:

⚠ Перед тем, как приступить к любой операции очистки и обслуживания **необходимо выключить станок посредством главного выключателя и отключить вилку от силовой розетки!**

МЕХАНИЧЕСКИЕ ЧАСТИ
Рекомендуется периодически прочищать самоцентрирующееся устройство и направляющие тележки, и тщательно смазывать все движущиеся части станка при помощи масленок. Проверить уровень масла в насосной станции и в редукторе и, при необходимости, долить масло как это указано на табличках.

ТРАНСПОРТ И ПЕРЕВОЗКА

Порядок строповки и подъема станка смотри в инструкции, приведенной на стр.11 (фигура **15**)

СПИСАНИЕ И ПЕРЕПЛАВКА

ПЕРИОДЫ БЕЗДЕЙСТВИЯ
При возникновении необходимости длительного хранения станка, или же в период его бездействия, **необходимо отключить вилку от розетки питания.**

ОКОНЧАТЕЛЬНОЕ СПИСАНИЕ
При списании данного станка рекомендуем сделать его неработоспособным, **удалив питающий кабель, отключив его предварительно от розетки.**

ПЕРЕПЛАВКА
Так как демонтажный станок может считаться **специальным вторсырьем**, необходимо разобрать его на части в зависимости от типа материала и переработать согласно действующему законодательству.

РУССКИЙ

ТЕХНИЧЕСКОЕ ОБСЛУЖИВАНИЕ И ЗАПАСНЫЕ ЧАСТИ

- ПРИ ПОЯВЛЕНИИ НЕИСПРАВНОСТЕЙ В РАБОТЕ СТАНКА, СМОТРЕТЬ РАЗДЕЛ "НЕИСПРАВНОСТИ, ИХ ПРИЧИНЫ И ВОЗМОЖНЫЕ СПОСОБЫ УСТРАНЕНИЯ" (СТР. 27). ДРУГИЕ ВИДЫ НЕИСПРАВНОСТЕЙ ДОЛЖНЫ УСТРАНЯТЬСЯ КВАЛИФИЦИРОВАННЫМ ПЕРСОНАЛОМ.

- В ЛЮБОМ СЛУЧАЕ, РЕКОМЕНДУЕМ ОБРАЩАТЬСЯ В ЦЕНТР СЕРВИСНОГО ОБСЛУЖИВАНИЯ ДИСТРИБЬЮТЕРА ОБОРУДОВАНИЯ ФИРМЫ SICAM. ДЛЯ ТОГО, ЧТОБЫ РЕМОНТ БЫЛ СДЕЛАН В КРАТЧАЙШИЙ СРОК ПРИ ПОДАЧЕ ЗАПРОСА В СЕРВИСНУЮ СЛУЖБУ НЕОБХОДИМО УКАЗЫВАТЬ МОДЕЛЬ СТАНКА, ЕГО ЗАВОДСКОЙ НОМЕР (СМОТРИ НА ТАБЛИЧКЕ СТАНКА) И ТИП НЕИСПРАВНОСТИ.

⚠ **ВНИМАНИЕ**
ЛЮБЫЕ ОПЕРАЦИИ ПО РЕМОНТУ ЭЛЕКТРИЧЕСКОГО, ГИДРАВЛИЧЕСКОГО И ПНЕВМАТИЧЕСКОГО ОБОРУДОВАНИЯ ДОЛЖНЫ ВЫПОЛНЯТЬСЯ ТОЛЬКО ПРОФЕССИОНАЛЬНО КВАЛИФИЦИРОВАННЫМ ПЕРСОНАЛОМ.

- МОНТАЖНЫЕ ЭСКИЗЫ, ПРИВОДИМЫЕ НА ПОСЛЕДУЮЩИХ СТРАНИЦАХ, ИЛЛЮСТРИРУЮТ СОСТАВЛЯЮЩИЕ ЧАСТИ БАЗОВОЙ МОДЕЛИ, СПЕЦИАЛЬНЫЕ МОДИФИКАЦИИ И ДОПОЛНИТЕЛЬНОЕ ОБОРУДОВАНИЕ.

⚠ **ВНИМАНИЕ**
ЗАПАСНЫЕ ЧАСТИ ДОЛЖНЫ ЗАКАЗЫВАТЬСЯ ТОЛЬКО У УПОЛНОМОЧЕННОГО ДИСТРИБЬЮТЕРА ОБОРУДОВАНИЯ ФИРМЫ SICAM.

ЗАВОД ИЗГОТОВИТЕЛЬ НЕ ОТВЕЧАЕТ ЗА УЩЕРБ, ВЫЗВАННЫЙ ПОЛОМКАМИ ПО ПРИЧИНЕ ИСПОЛЬЗОВАНИЯ НЕ ФИРМЕННЫХ ЗАПАСНЫХ ЧАСТЕЙ.

Компания ТехАвто производитель и поставщик автосервисного оборудования в России

https://www.teh-avto.ru, **телефоны:** +7 (485)**274-77-11;** +7 (495)**646-11-97;** +7 (812)**490-76-21**