ОМА

586-587-589-590

Кран гаражный гидравлический

Технические характеристики.

В нижеследующей таблице даты размеры, указанные на **рисунке А.**

	586	587	589	590
A	1550	1570	1550	1570
B	1380	1500	1380	1500
C	1290	1310	1290	1310
D	990	1010	990	1010
E	155	170	155	170
H	2080	2300	2080	2300
I	1930	2100	1930	2100
L	760	900	760	900
M	870	1010	870	1010
N	440	550	440	550
kg	85	115	85	115
(kg)	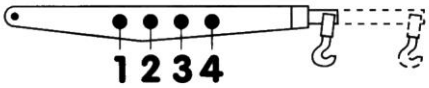			
1	500	1000	500	1000
2	400	800	400	800
3	250	500	250	500
4	150	300	150	300

Грузоподъемность 1° отверстие
Грузоподъемность 2° отверстие
Грузоподъемность 3° отверстие
Грузоподъемность 4° отверстие

Рис.А

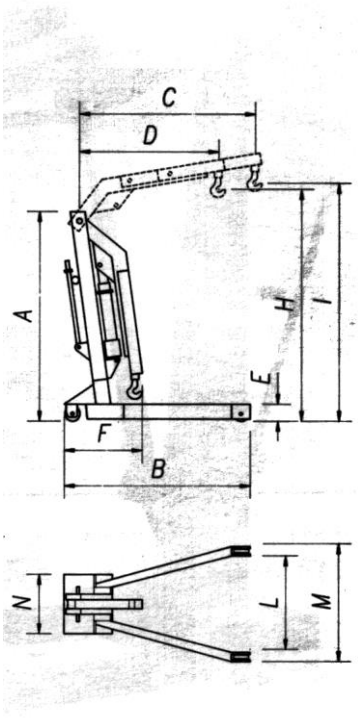

1. Общие меры предосторожности.

Перед началом работы внимательно изучите инструкцию по эксплуатации. Невыполнение требований освобождает изготовителя от ответственности.

1.1. Меры предосторожности.

♦ Кран должен эксплуатироваться только персоналом, имеющим к нему допуск.

♦ Убедитесь, что работа крана не создает ситуаций, опасных для окружающих.

♦ Убедитесь, что поднимаемый вес не превышает значение, указанное в таблице грузоподъемности, при соответствующем положении стрелы.

♦ Убедитесь, что блокирующий шпиндель надежно зафиксирован штифтом и обеспечено надежное поднятие груза.

♦ Если Вами замечены неполадки в работе крана, пригласите специалиста технической службы.

♦ Любое вмешательство должно производиться только специалистами.

♦ Категорически запрещается заменять механизмы безопасности.

♦ Использование запчастей, не отвечающих характеристикам, предусмотренным настоящей инструкцией, а также их замена и модификация освобождают изготовителя от ответственности за нормальную работу крана и за безопасность персонала.

2. Инструкции по монтажу.

♦ Снимите упаковку, убедившись, что оборудование не повреждено при транспортировке и, что присутствуют все необходимые части, согласно упаковочному листу.

♦ Снимите штырь D (рис.1) после изъятия шпилек C, опустив ногу в горизонтальную позицию. Установите обратно штыри в отверстие спереди, блокируя их шпильками.

♦ Проделайте ту же операцию с другой ногой.

♦ После того, как вы снимите шпильку E, поверните на 180º вверх ножки F и снова вставьте шпильку: после этого подъемник будет опираться только на колеса.

♦ ПРЕЖДЕ ЧЕМ ПОЛЬЗОВАТЬСЯ ПОДЪЕМНИКОМ, ЗАМЕНИТЕ ПРОБКУ ДЛЯ МАСЛА (A) на (B) (рис.2).

♦ Попробуйте совершить понятие сначала пустого подъемника (рис.3), а после регулировки плеча (рис.4) с грузом.

3. Инструкция по эксплуатации.

3.1. Подъем.

♦ Происходит при помощи рычага управления цилиндром-насосом (рис.3)

3.2. Спуск.

♦ Медленно поворачивайте рукоятку против часовой стрелки, которая запустит в действие разгрузочный клапан (рис.5).

Уход за оборудованием.

Смазка.

Смазка при нормальной работе требуется производить ежемесячно. Используйте гидравлические масла с градацией ISO 32 типа Shell Tellus T 37или аналогичное.

Необходимое количество масла для :

586-589 – 0.8 литра

587-590 – 1 литр.

Никогда не используйте тормозную жидкость !!!

- **Замена масла**

Производить замену масла каждые три месяца. В случае потери масла необходимо заменить прокладки.

- **Замена прокладок.**

При необходимости замены прокладок рекомендуется заменять сразу все.

ПРАВИЛА ТЕХНИКИ БЕЗОПАСНОСТИ

- Не перегружайте подъемник ! При перегрузке он может сломаться.
- Проверьте, не было ли падений ящика при транспортировке.
- Подъемник предназначен для работы на ровной поверхности, при работе на поверхности с ямками могут быть проблемы с передвижением или угроза падения груза (см.рис.5)
- Старайтесь перевозить груз в возможно низкой позиции.
- Предохранительный клапан оттарирован на заводе-изготовителе. Воспрещается изменять его тарирование.

Рис.1

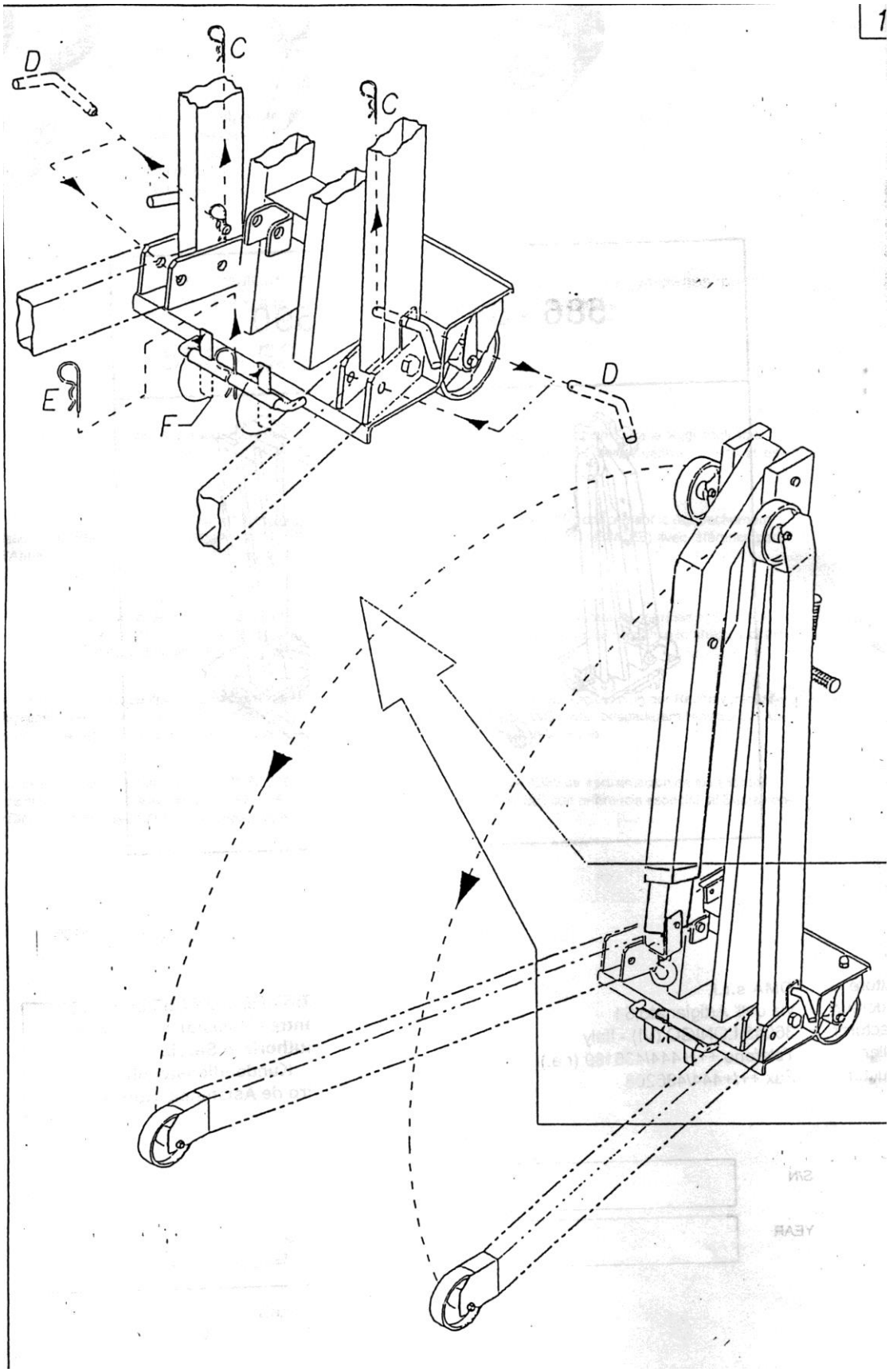

Рис.2

Рис.3

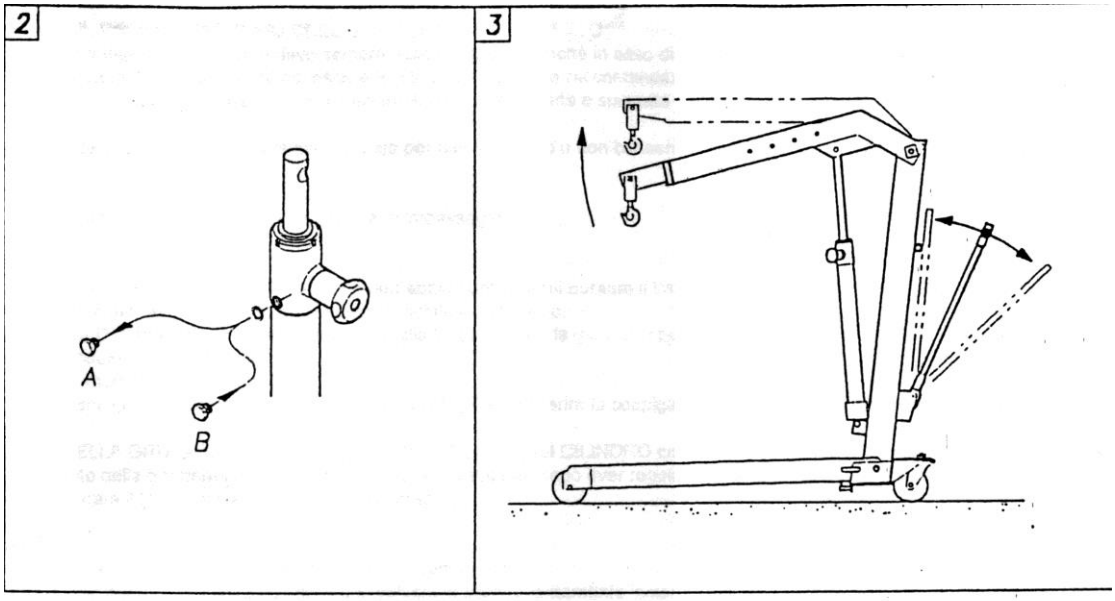

Рис.4

Рис.5

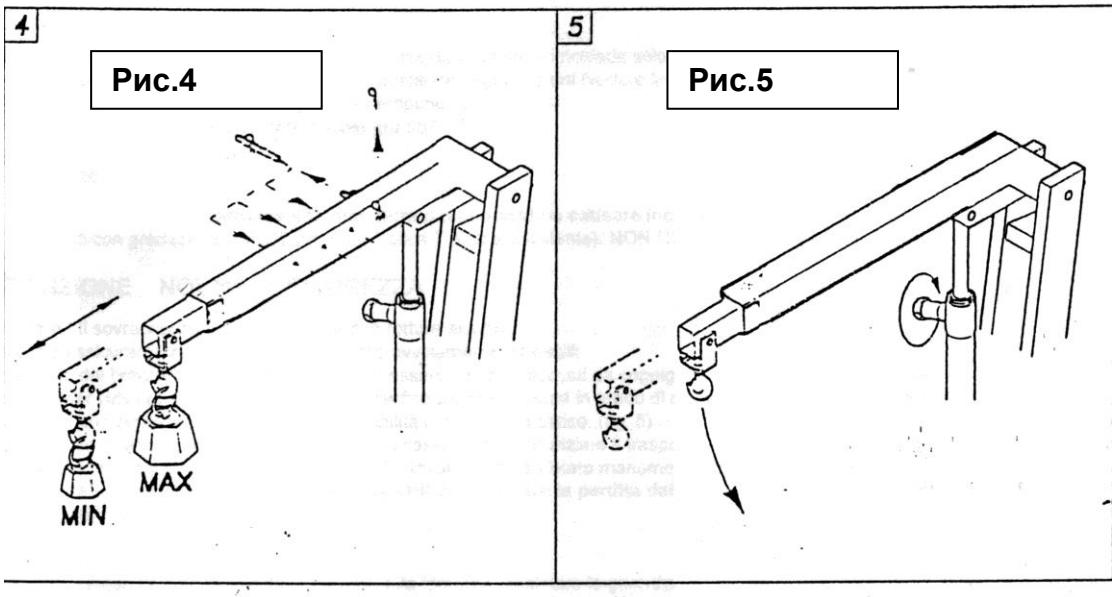

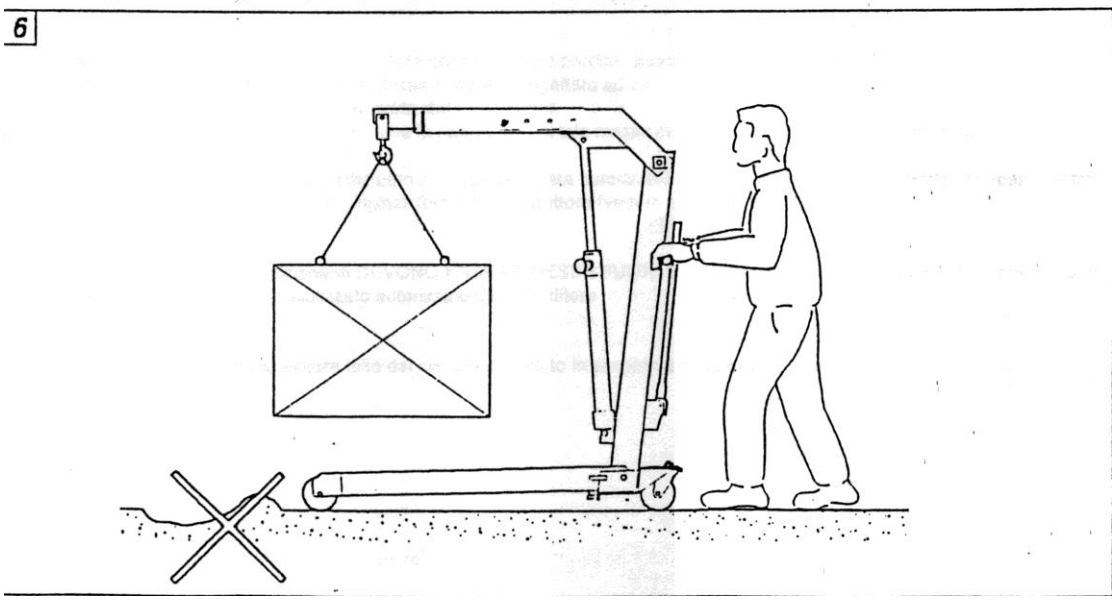

Рис.6